Вид с дверями

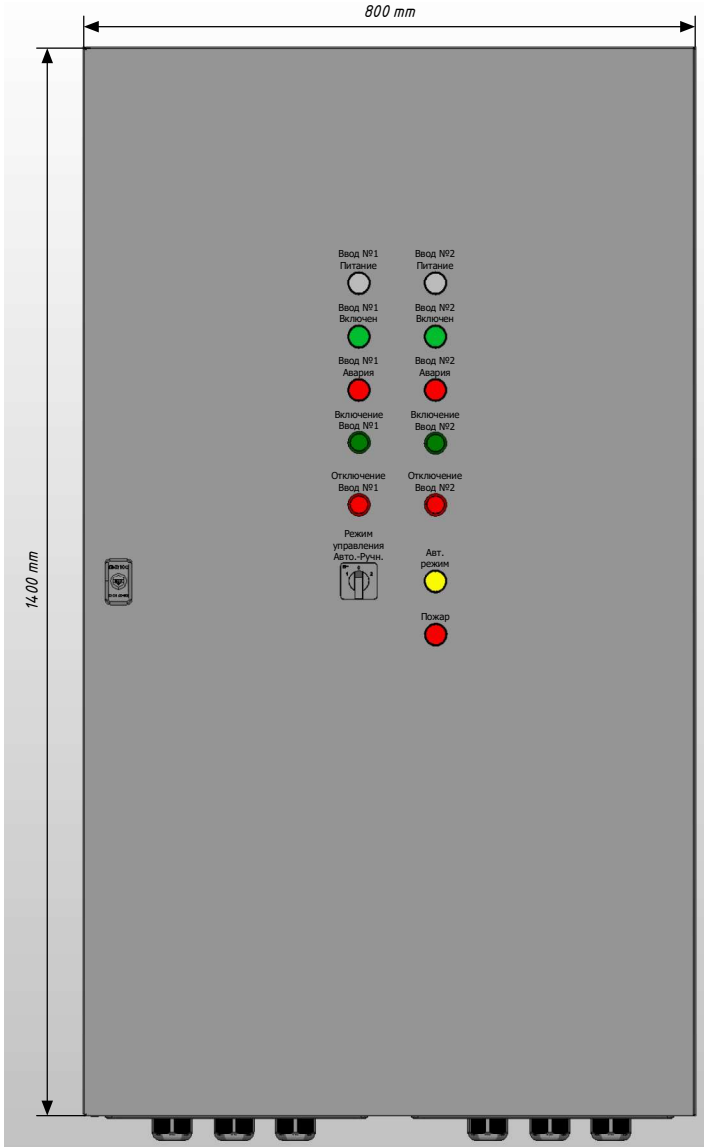

Вид без дверей

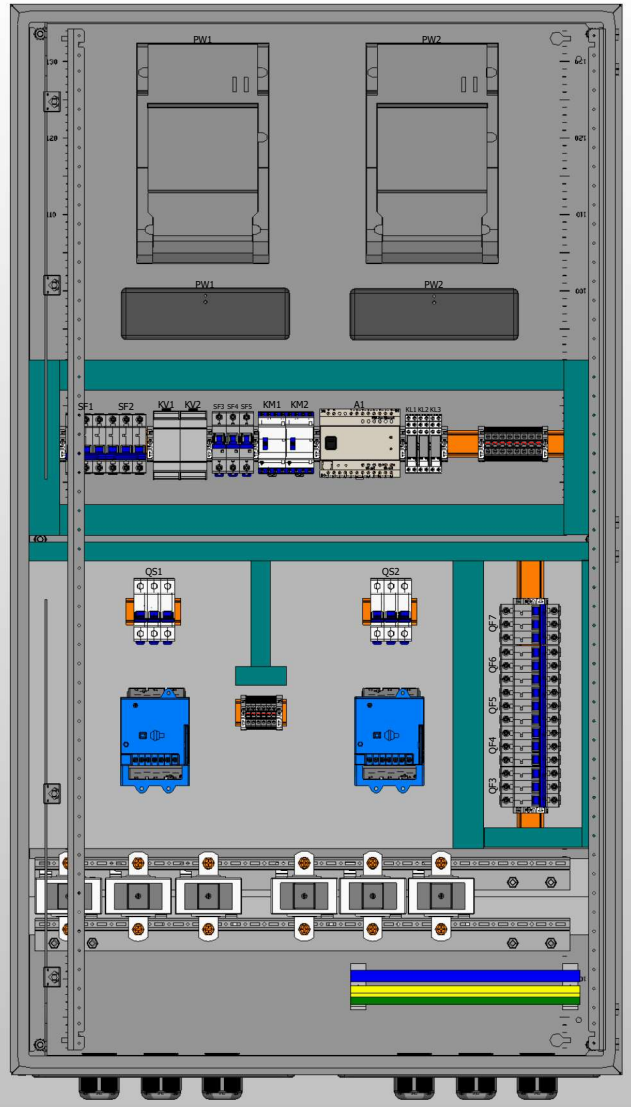

Вид сбоку (слева)

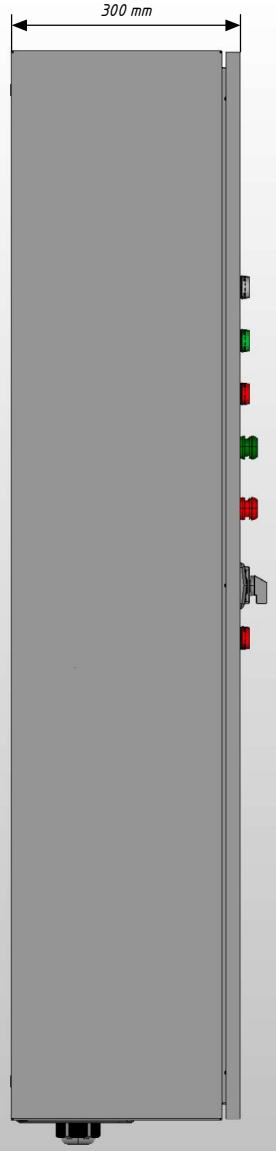

Примечание:

1. *Степень защиты шкафа IP31. (Опционально – степень защиты можно увеличить)*
2. *Цвет RAL 7035.*
3. *Предусмотрен ввод и вывод кабеля снизу.*

Изм.	Лист	№ докум.	Подп.	Дата	Лист

Подп. и дата

Инв. № подл.

Копировал

Формат А3

Вид с дверью

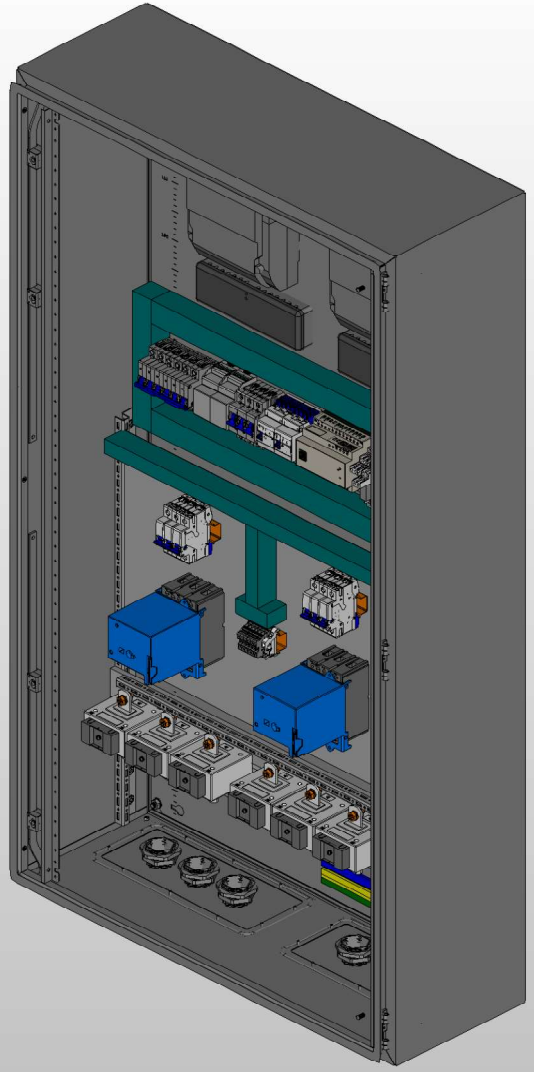

Вид без двери

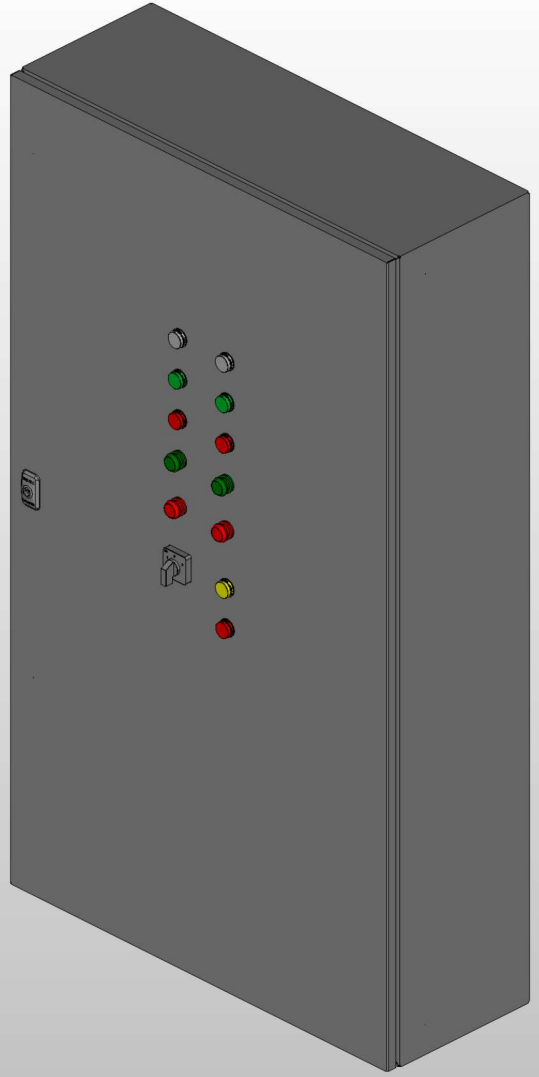

Дверь (внутренняя сторона)

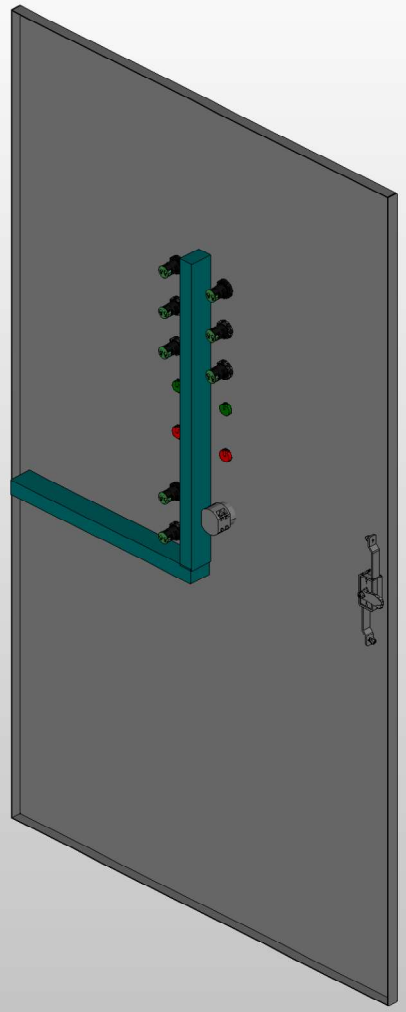

						Лист
Ред	Листов	№ докум	Подп	Дата		

Копировал

Формат А3

Подп. и дата

Инв. № подл.

Вид с дверью

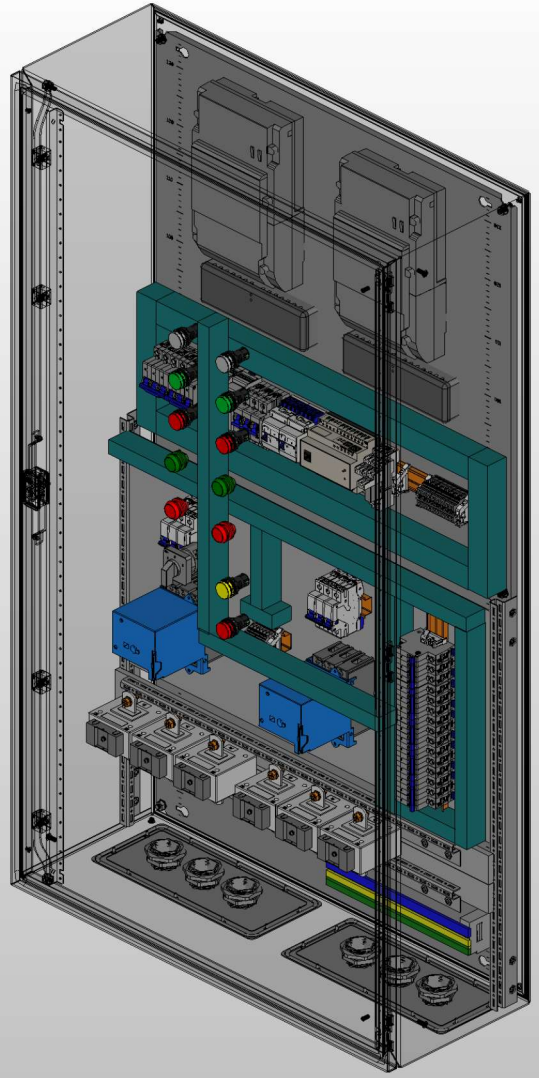

Вид без двери

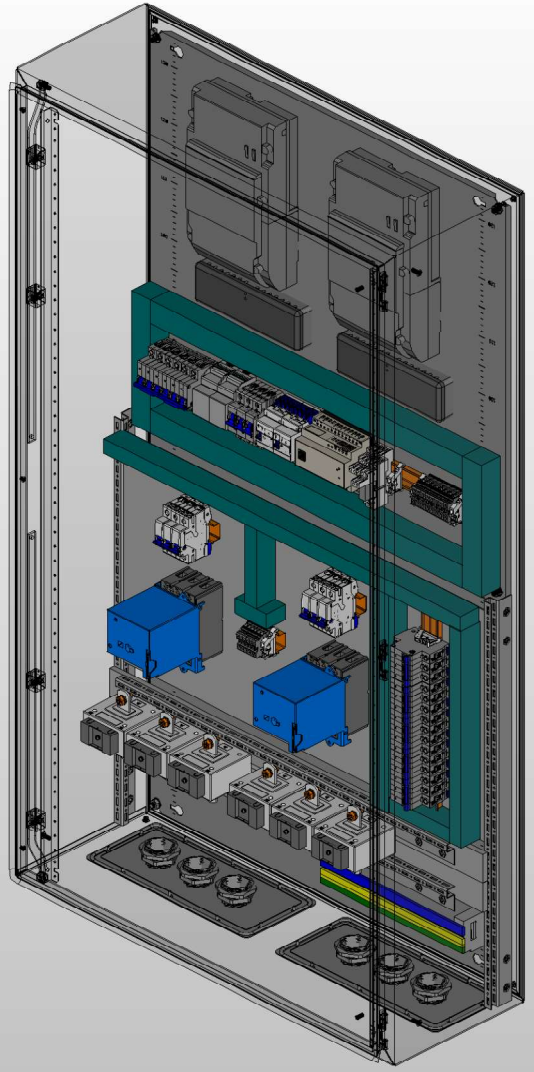

Вид сбоку (слева)

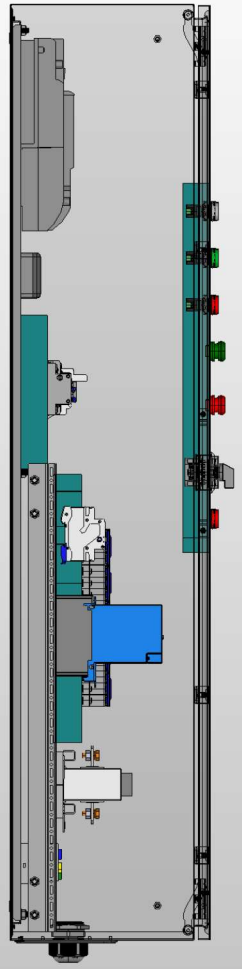

Подп. и дата	
Инв. № подл.	

Изм	Лист	№ докум	Подп	Дата	Лист

Копировал

Формат А3