ООО "ПИРИС"

PIRIS

Конструкторская документация

НКУ АВР на контакторах

Два ввода 16 А
без секции распределения

АВР-PRS-K-2-00-16-CHINT

Опис. и парам.	
Номенкл.	
Контакты	

Содержание

Лист	Название
1	Титульный лист
2	Содержание
3	Габаритный чертеж
4	Габаритный чертеж.3D-модель
5	Э3. Схема силовая
6	Групповая спецификация компонентов

Подп. и дата

Инв. № дубл

Взам. инв. №

Подп. и дата

Инв. № подл

Ред.	Листов	№ докум	Подп	Дата
Разраб				
Пров				
Т.контр				
Рук				
Н.контр				
Утв				

Лит	Лист	Листов
	2	6

PIRIS

Копировал

Формат А4

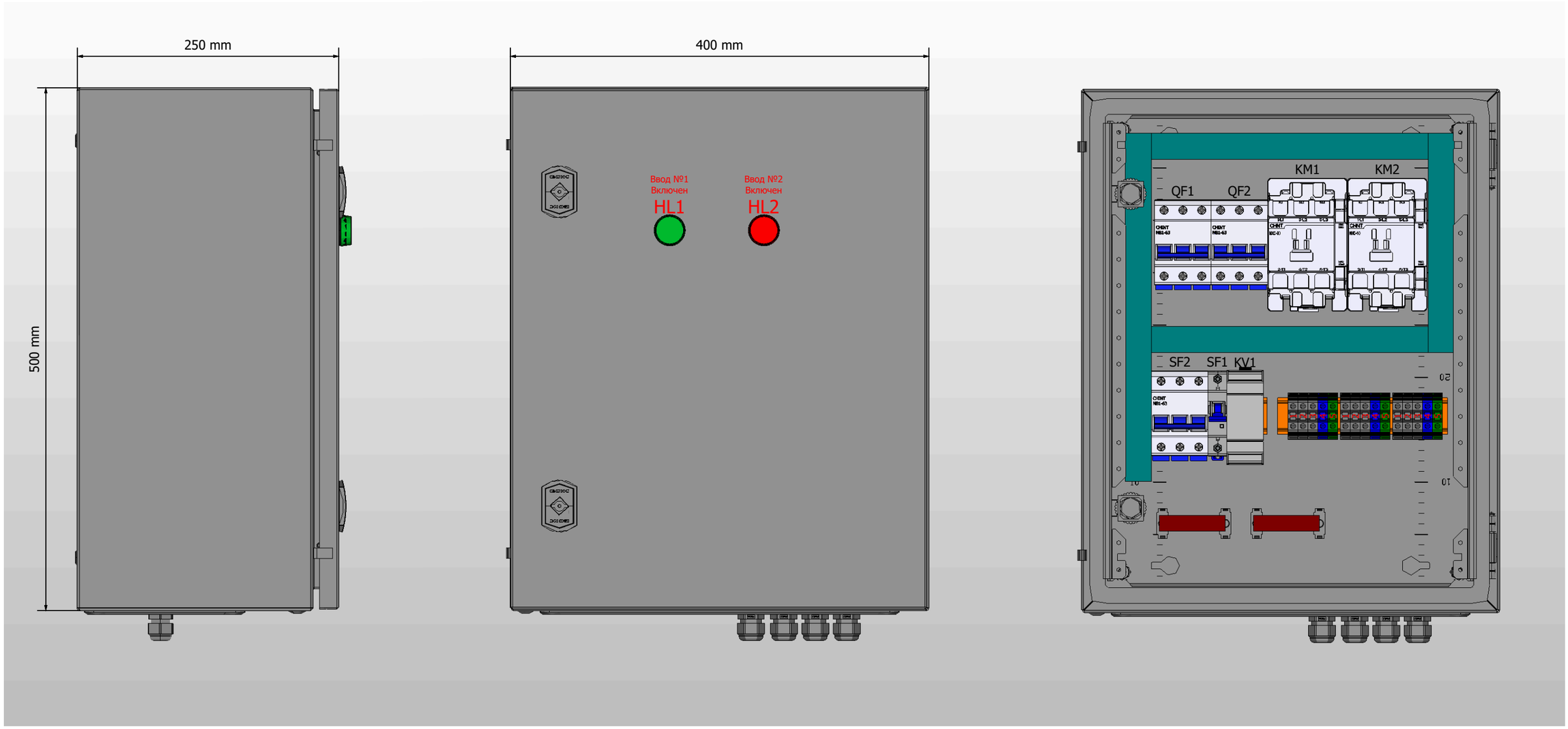

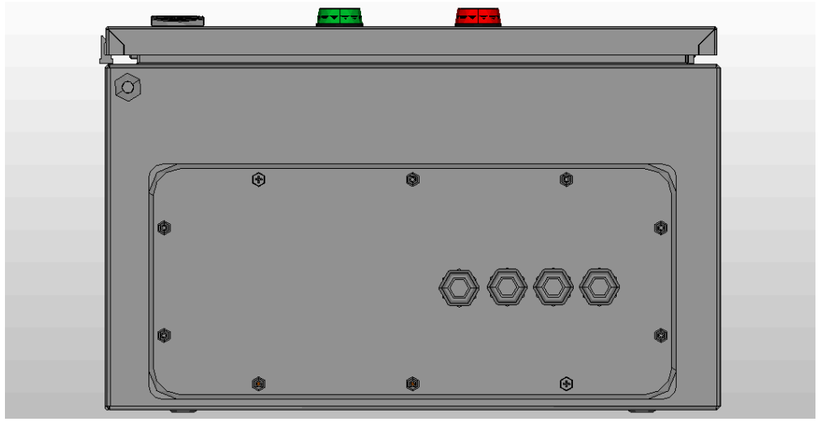

1. Глубина корпуса составляет 250 мм.
2. Толщина металла корпуса - 1,2 мм, двери - 1,5 мм, монтажной платы - 1,5 мм.
3. Степень защиты корпуса IP31.
4. Цвет корпуса RAL7035.

Ред.	Листов	№ докум	Подп	Дата		Листов
						3

Подп. и дата

Инв. № подл.

Копировал

Формат А3

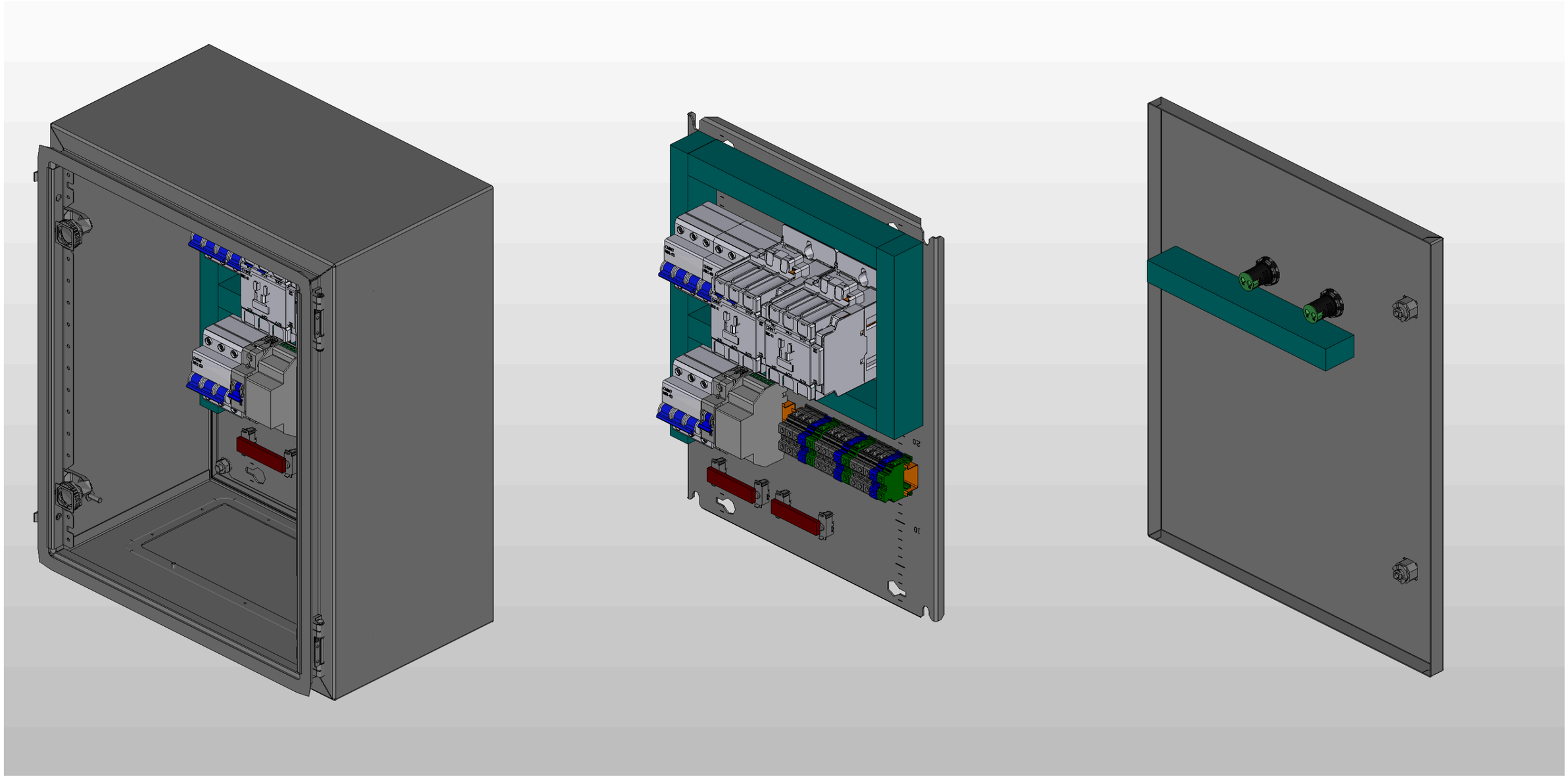

Подп. и дата	
Инв. № подл.	

Ред.	Листов	№ докум	Подп	Дата		Листов
						4

Копировал

Формат А3

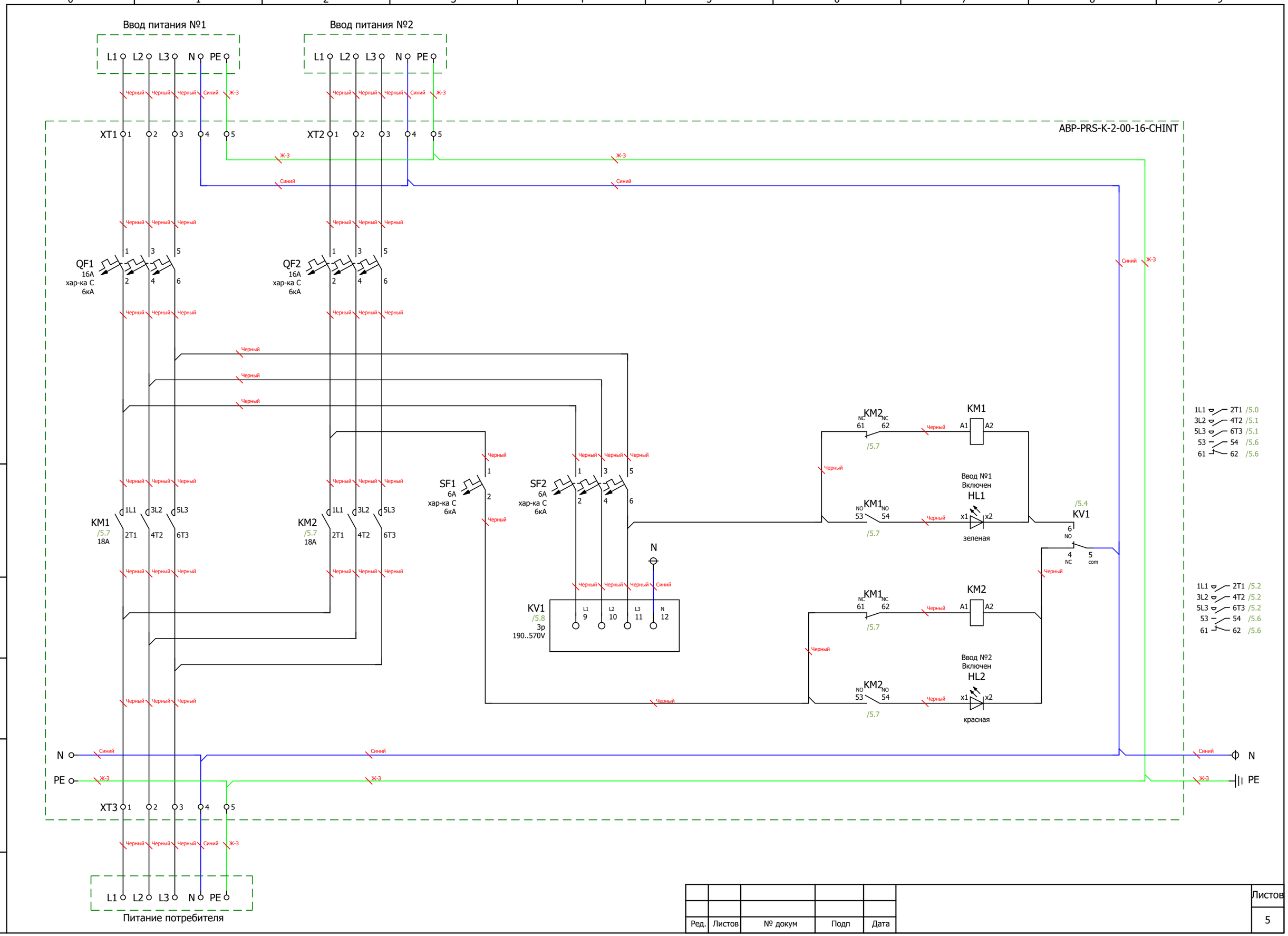

Ред.	Листов	№ докум	Подп	Дата

Листов 5

Подп. и дата

Инв. № подл.

Копировал

Формат А3

Формат	Зона	Поз.	Обозначение	Наименование	Кол	Примечание
			KM1;KM2	Контактор NXC-18 18A 220В/АС3 1НО+1НЗ 50Гц, CHINT	2	
			KV1	Реле напряжения РНПП-311М-УХЛ3.1	1	
			QF1;QF2	Автоматический выключатель CHINT NB1-63 3P 16A 6кА х-ка C	2	
			SF1	Автоматический выключатель модульный CHINT NXB-63 1P 6A 6кА х-ка C	1	
			SF2	Автоматический выключатель CHINT NXB-63 3P 6A 6кА х-ка C	1	
			XT1...XT3	Клемма проходная, винтовой зажим, 2 точки подключения, 16 кв.мм, серая	9	
			XT1...XT3	Клемма проходная, винтовой зажим, 2 точки подключения, 16 кв.мм, синяя	3	
			XT1...XT3	Клемма заземления, винтовой зажим, 2 точки подключения, 16 кв.мм, жёлто-зелёная	3	
			CH1	Перфокороб, 40 X 25 MM (ГхШ), L=2000MM, RAL 7030 СЕРЫЙ	5	
			HL1	Сигнальная лампа, 100-230VAC, 22мм, IP65, зеленая	1	
			HL2	Сигнальная лампа, 100-230VAC, 22мм, IP65, красная	1	
			B1	Корпус навесной с М/П ВхШхГ 500x400x250 мм	1	
			DIN	SZ несущая шина согл. EN 60 715, исполнение TS 35/15, L: 2000 мм	3	
			PG1	Сальник IP54 d отв. 20 мм / d провод. 6-12 мм	4	
			N;PE	SV шина E-Cu, ШВ: 15x5 мм, L: 2400 мм	2	

Подп. и дата

Инв. № подл.

Ред.	Листов	№ докум	Подп	Дата

Формат А4