ООО "ПИРИС"

PIRIS

Конструкторская документация

НКУ АВР на контакторах

Два ввода 400 А
без секции распределения

АВР-PRS-K-2-00-400-LS

Опис. и парам.	
Номенкл.	
Контакты	

Содержание

Лист	Название
1	Титульный лист
2	Содержание
3	Габаритный чертеж 1
4	Габаритный чертеж 2
5	Габаритный чертеж.3D-модель
6	Э3. Схема силовая
7	Групповая спецификация компонентов

Подп. и дата

Инв. № дубл

Взам. инв. №

Подп. и дата

Инв. № подл

Ред.	Листов	№ докум	Подп	Дата
Разраб				
Пров				
Т.контр				
Рук				
Н.контр				
Утв				

Лит	Лист	Листов
	2	7

PIRIS

Копировал

Формат А4

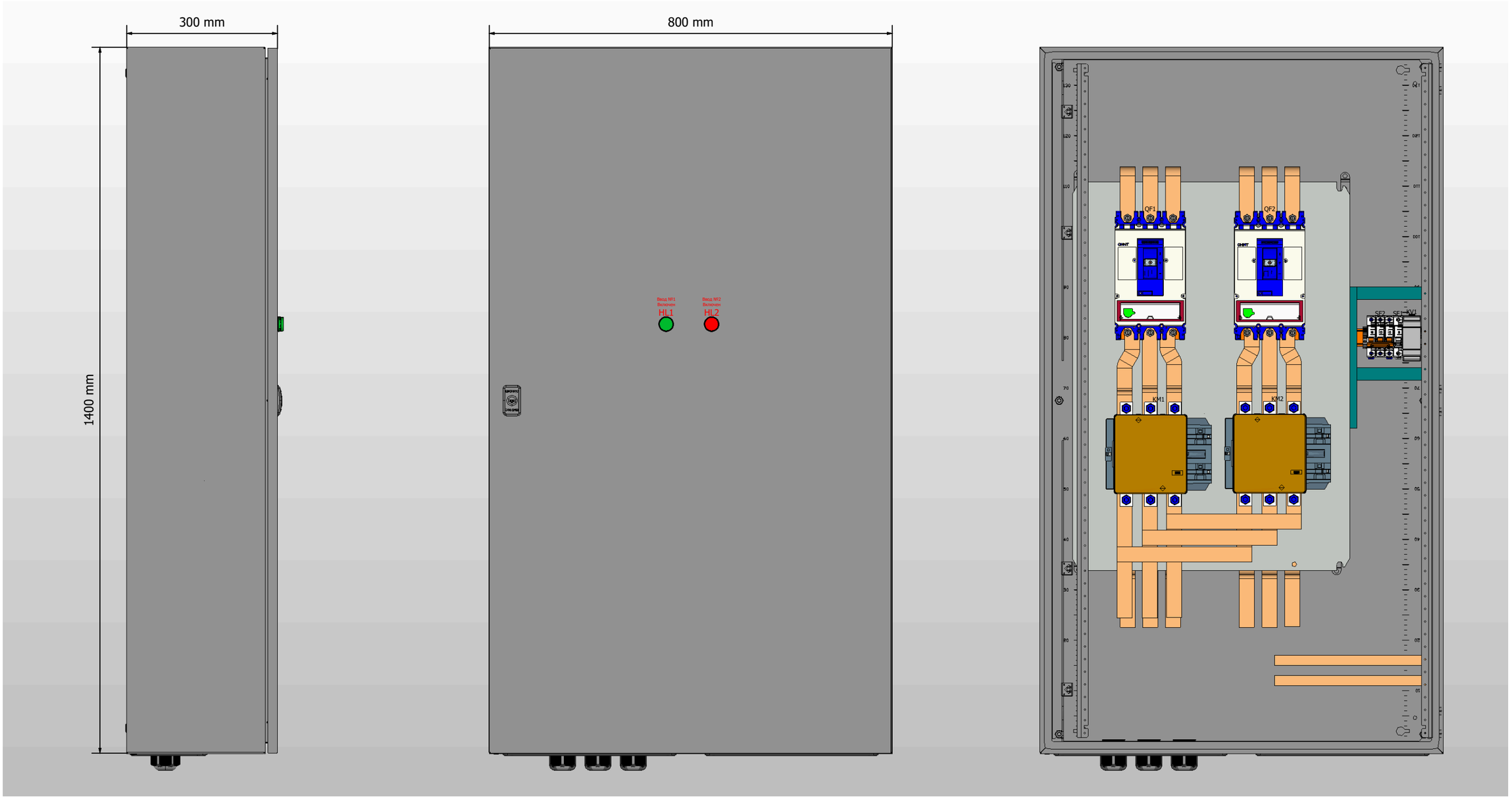

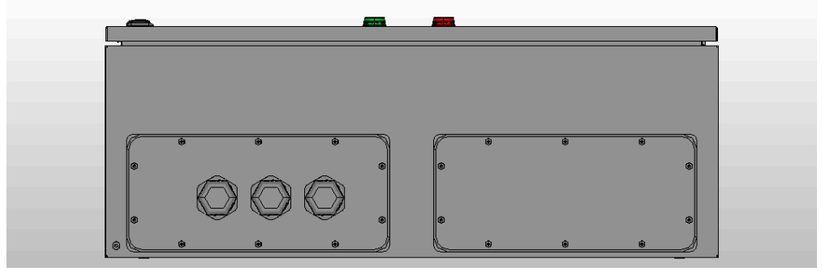

1. *Глубина корпуса составляет 300 мм.*
2. *Степень защиты корпуса IP31.*
3. *Цвет корпуса RAL7035.*

Ред.	Листов	№ докум	Подп	Дата		Листов
						3

Подп. и дата

Инв. № подл.

Копировал

Формат А3

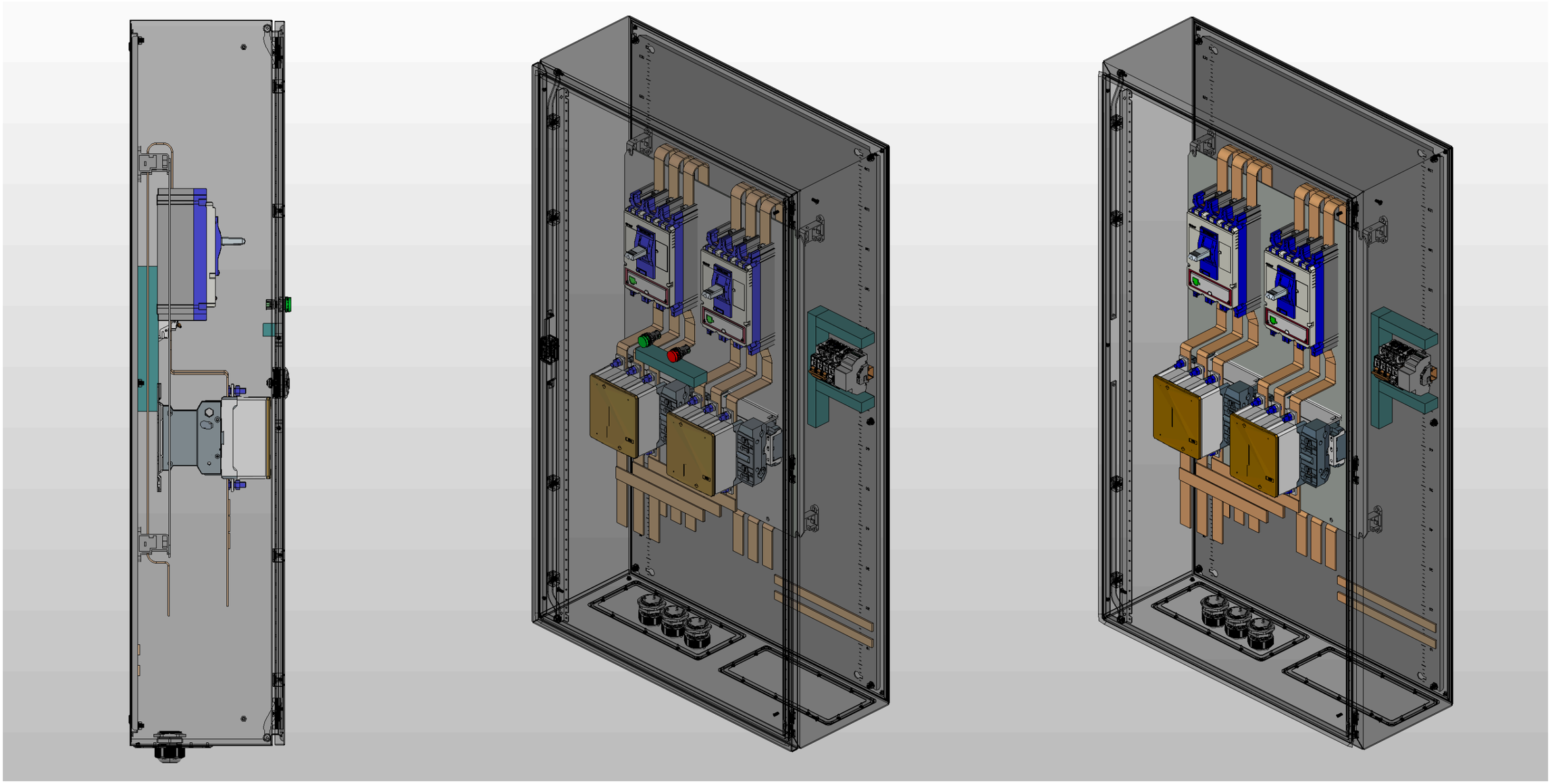

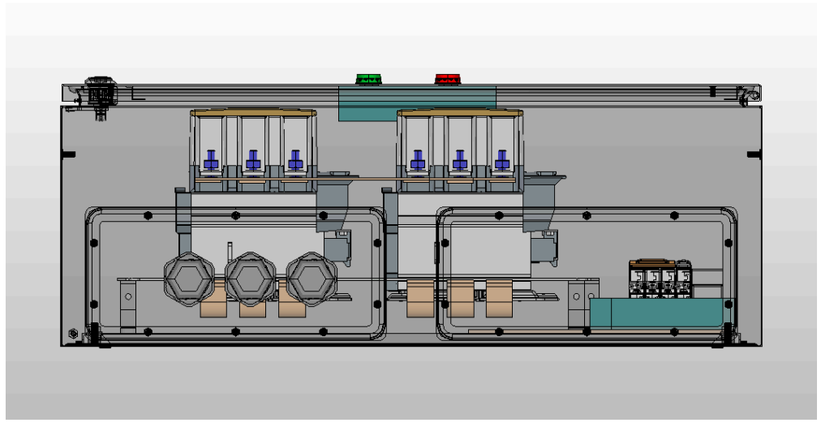

Подп. и дата	
Инв. № подл.	

Ред.	Листов	№ докум	Подп	Дата		Листов
						4

Копировал

Формат А3

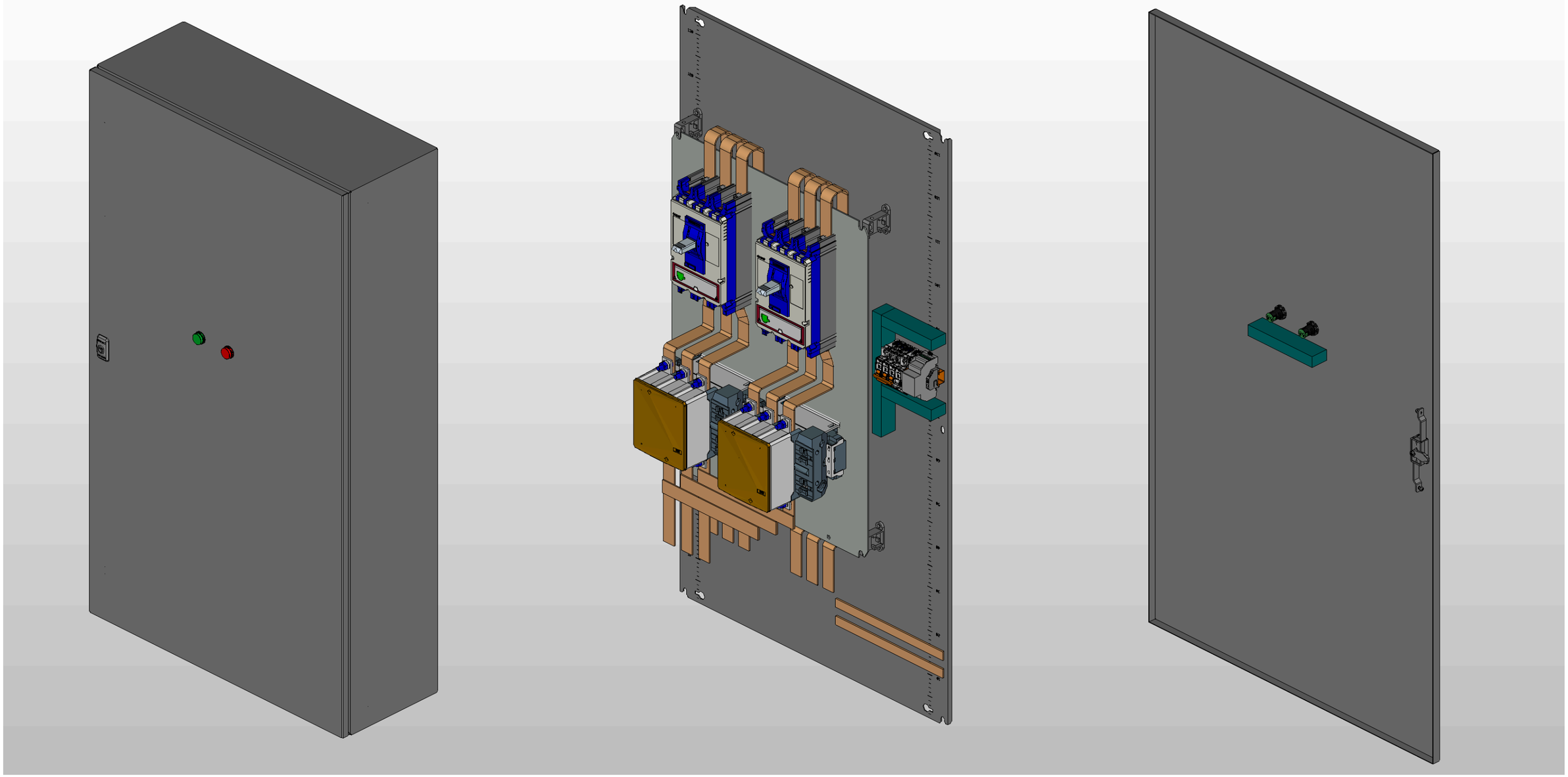

Подп. и дата	
Инв. № подл.	

Ред.	Листов	№ докум	Подп	Дата		Листов
						5

Копировал

Формат А3

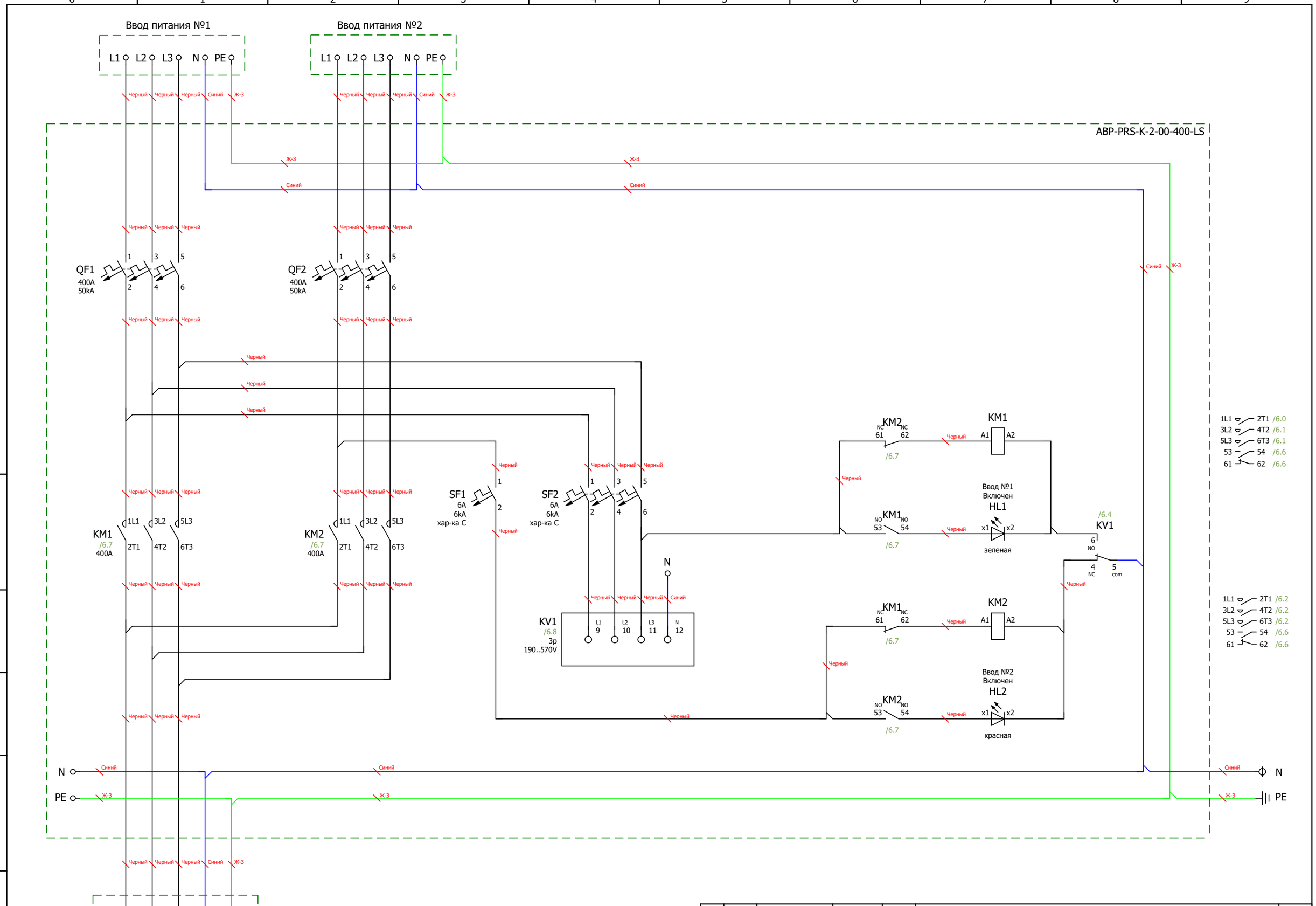

Ред.	Листов	№ докум	Подп	Дата

Листов 6

Подп. и дата

Инв. № подл.

Копировал

Формат А3

Формат	Зона	Поз.	Обозначение	Наименование	Кол	Примечание
			KM1;KM2	Контактор силовой LS Electric Metasol 400A 3P 380V AC	2	
			KV1	Реле напряжения РНПП-311М-УХЛ3.1	1	
			QF1;QF2	Автоматический выключатель в литом корпусе LS Electric TS400N 400A 50kA 3P	2	
			SF1	Автоматический выключатель LS Electric LA63H 3P 6A 6kA хар. C	1	
			SF2	Автоматический выключатель LS Electric LA63H 3P 6A 6kA хар. C	1	
			HL1	Сигнальная лампа, 100-230VAC, 22мм, IP65, зеленая	1	
			HL2	Сигнальная лампа, 100-230VAC, 22мм, IP65, красная	1	
			B1	Корпус навесной ST с М/П ВхШхГ 1400x800x300 мм, IP66	1	
			CH1...CH3	Перфокороб, 40 X 25 ММ (ГхШ), L=2000ММ, RAL 7030 СЕРЫЙ	4	
			DIN1	SZ несущая шина согл. EN 60 715, исполнение TS 35/15, L: 2000 мм	1	
			PG1	Зажим кабельный с контргайкой (сальник), IP68, PG48, д.34 - 43мм	3	
			XZ	Ограничитель на DIN-рейку, серый 7,5mm для MRK/OPK клемм с винтом	2	
			N;PE	Шина медная 4x30 (1=320A, 2=489A, 3=640A)	2	м
			W4...W15	Шина медная 4x30 (1=467A, 2=698A, 3=898A) 1м=1,07кг	15	м

Подп. и дата

Инв. № подл.

Ред.	Листов	№ докум	Подп	Дата

Листов 7

Формат А4