Общество с ограниченной ответственностью "ПИРИС"
(ООО "ПИРИС" ИНН:9703180145)

PIRIS

Конструкторская документация

Вводно-распределительное устройство 630 А, два ввода с секционным выключателем без секции распределения

ВРУ-PRS-ABP-A-2-00-C-630-CHINT

www.piris.ru

Содержание

Лист	Название
1	Титульный лист
2	Содержание
3	ГЧ. Габаритный чертеж
4	ЭМСЕ. Электронная модель сборочной единицы. Лист 1
5	ЭМСЕ. Электронная модель сборочной единицы. Лист 2
6	ЭМСЕ. Электронная модель сборочной единицы. Лист 3
7	Э3. Схема силовая
8	Э3. Схема мини-АВР питания цепей управления блока АВР
9	Э3. Схема управления АВР и индикации
10	Групповая спецификация компонентов
11	Групповая спецификация компонентов

Подп. и дата

Инв. № дубл

Взам. инв. №

Подп. и дата

Инв. № подл

Ред.	Листов	№ докум	Подп	Дата
Разраб				
Пров				
Т.контр				
Рук				
Н.контр				
Утв				

Лит	Лист	Листов
	2	11

PIRIS

Копировал

Формат А4

Вид спереди с дверями

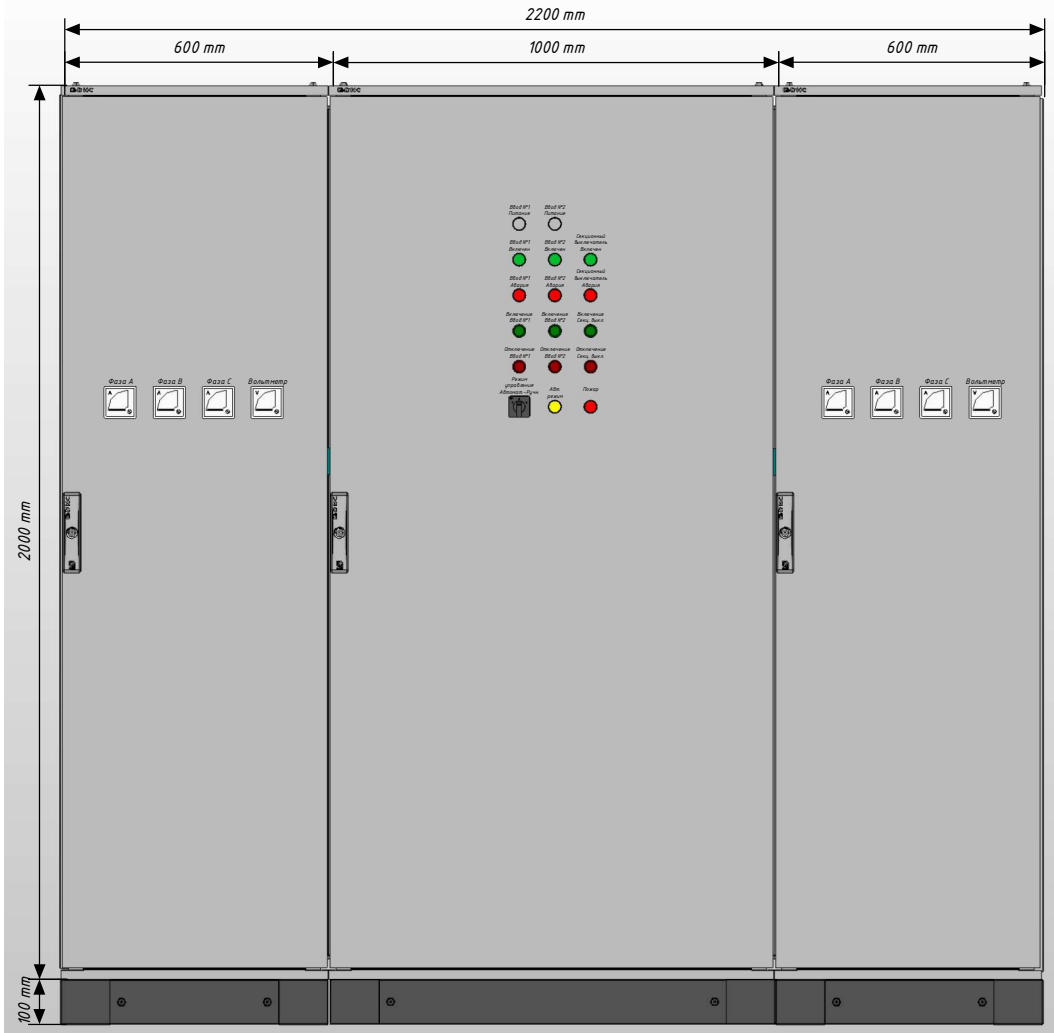

Вид спереди без дверей

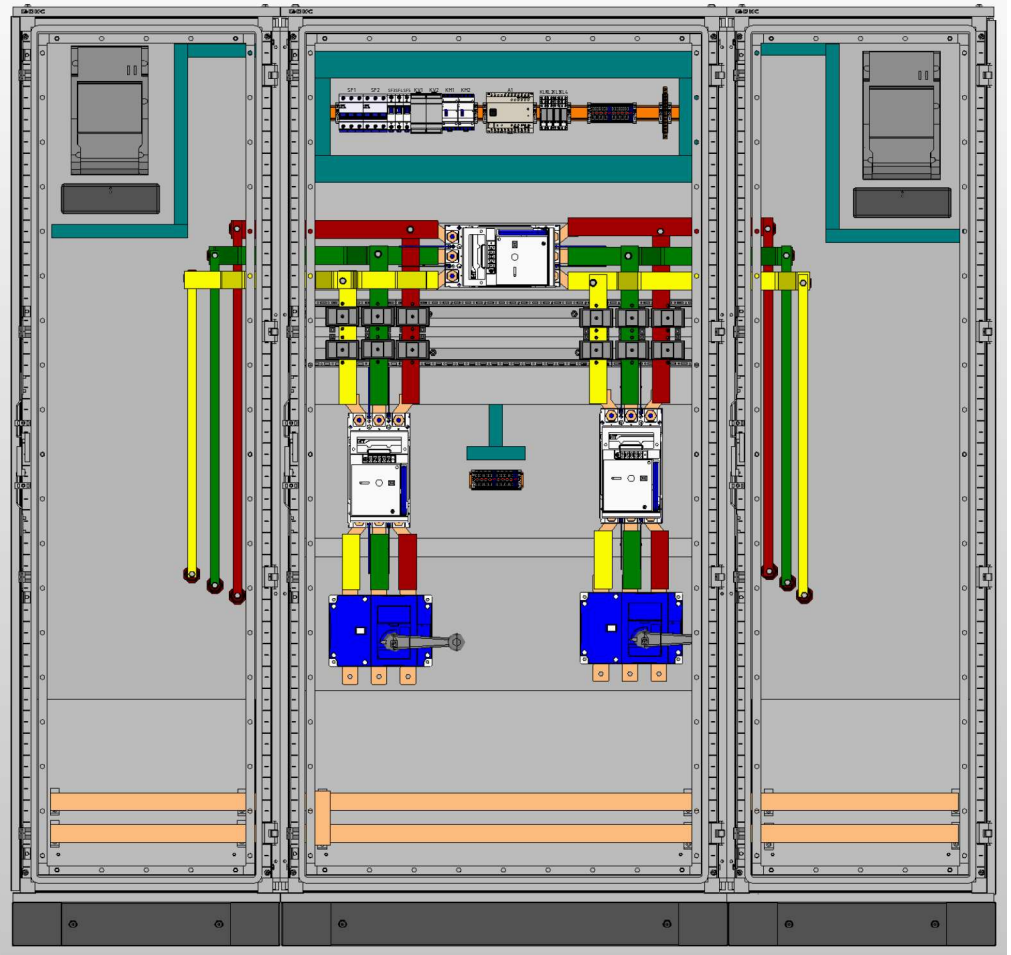

Примечание:
1. Степень защиты шкафа IP31.
2. Цвет RAL 7035.
3. Глубина корпусов составляет 500 мм.
4. Токоведущие части и силовые автоматы зашить поликарбонатом.

Ред.	Листов	№ докум	Подп	Дата		Лист
						3

Подп. и дата

Инв. № подл.

Копировал

Формат А3

Вид слева

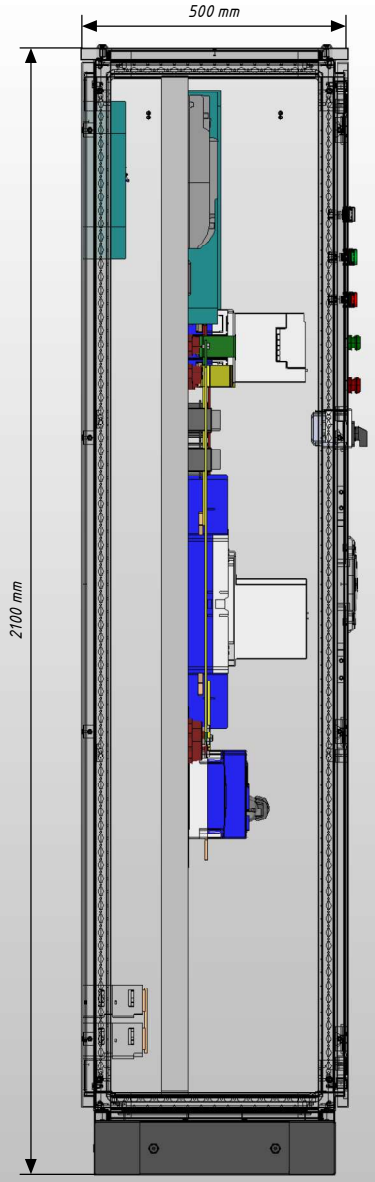

Вид справа

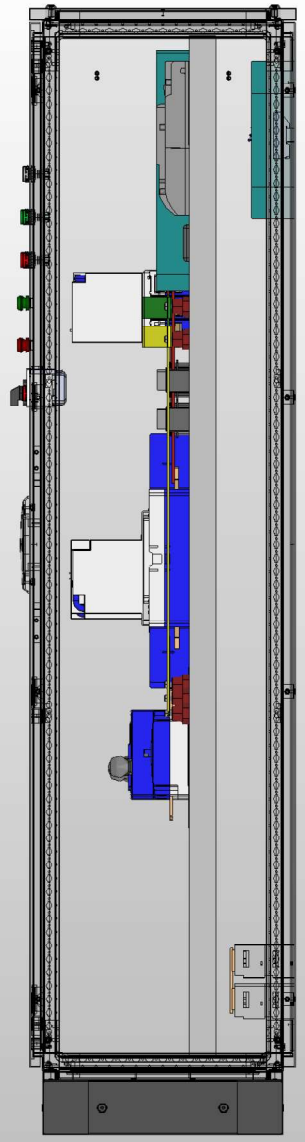

Вид спереди с дверями (изометрия)

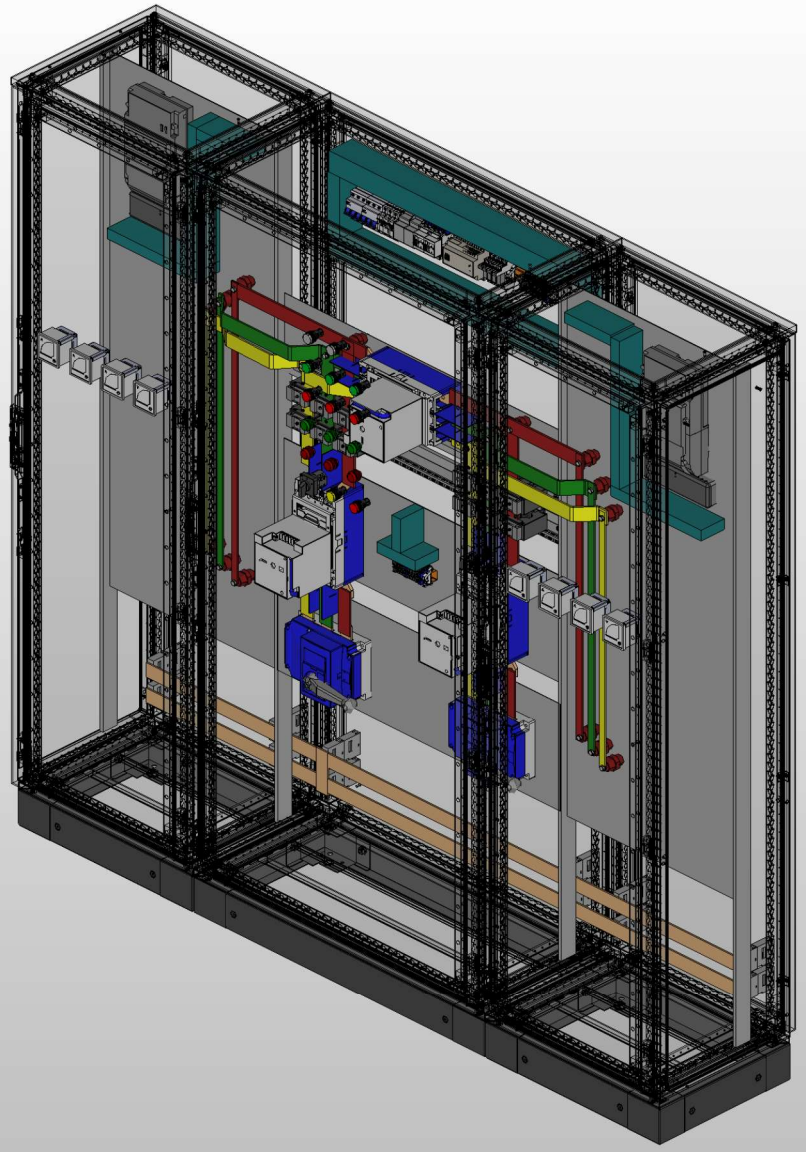

Примечание:
1. Предусмотрен ввод и вывод кабеля снизу.
2. Тип системы заземления учесть из ОЛ.

Ред.	Листов	№ докум	Подп	Дата		Лист
						4

Подп. и дата

Инв. № подл.

Копировал

Формат А3

0 1 2 3 4 5 6 7 8 9

Вид спереди без дверей и с дверями (изометрия)

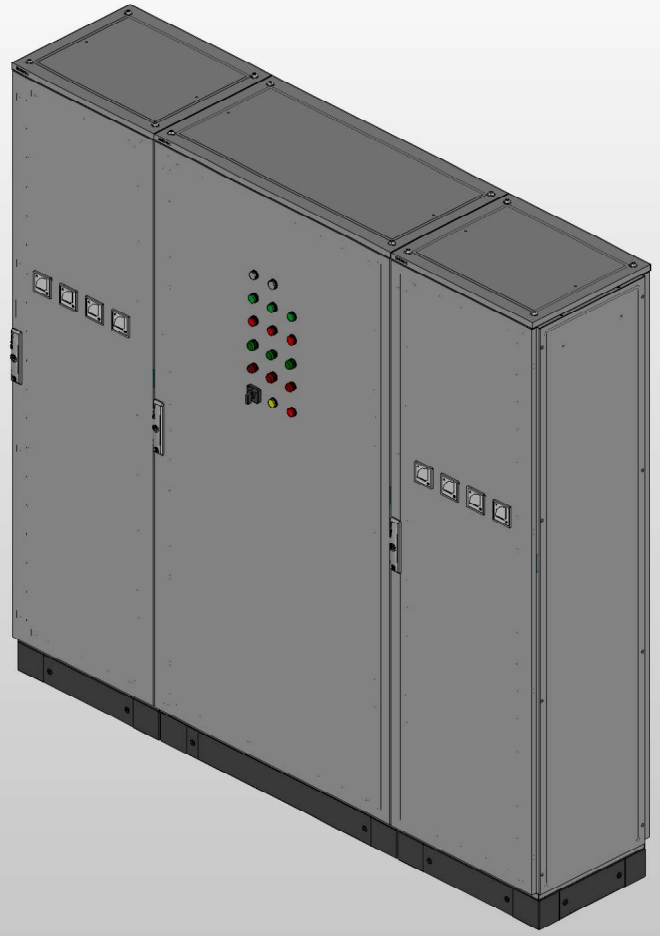

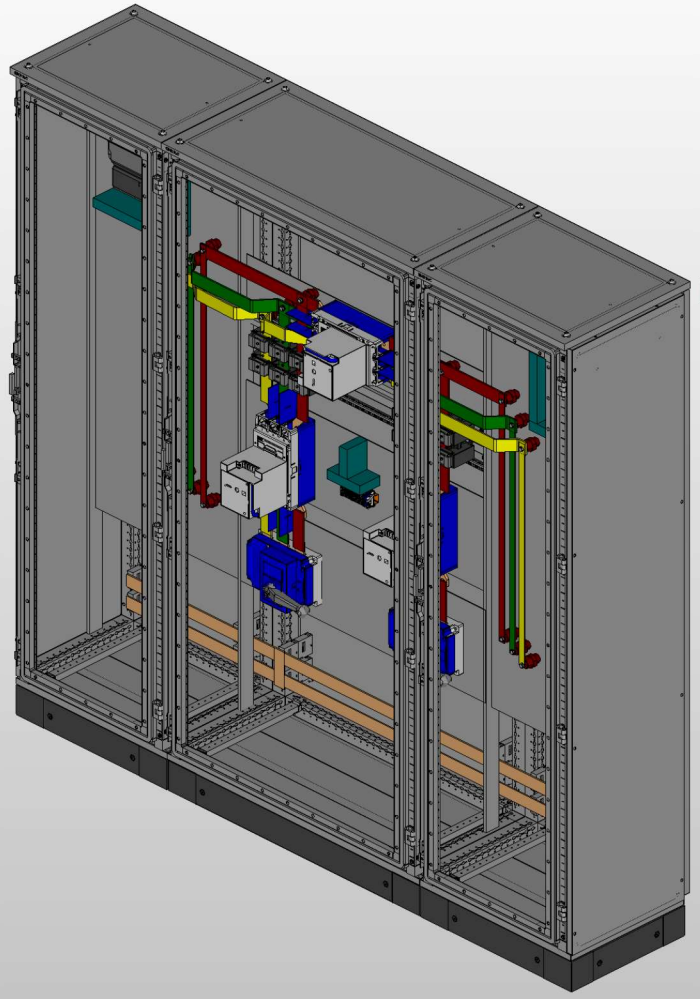

Дверь вид сзади (изометрия)

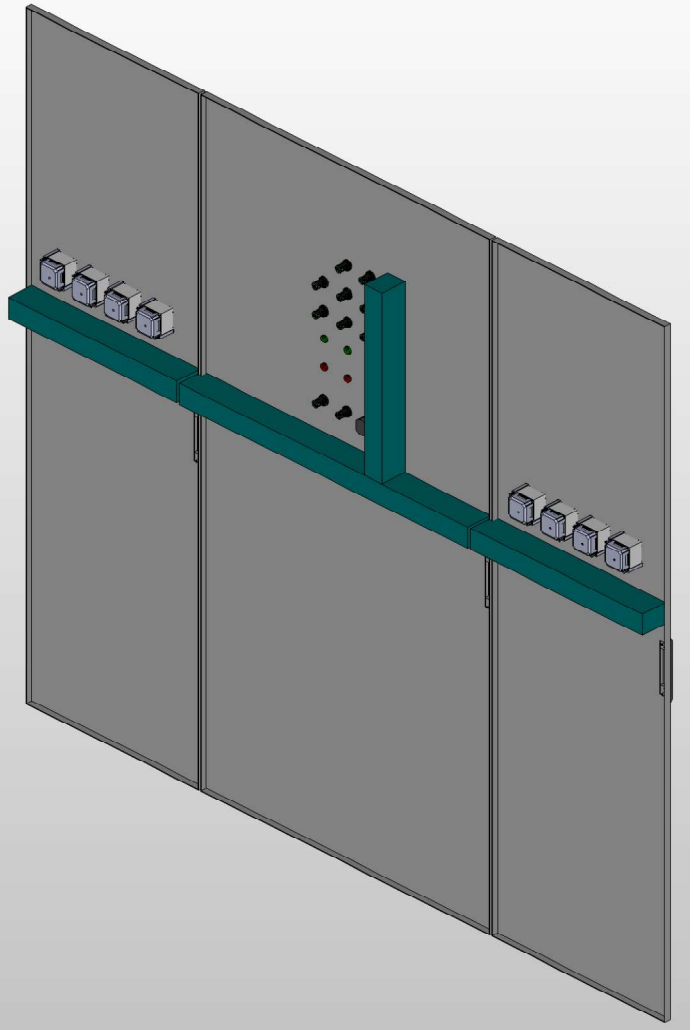

Инв. № подл.	Подп. и дата

Ред.	Листов	№ докум	Подп	Дата		Лист
						5

Копировал

Формат А3

Вид спереди без дверей (изометрия)

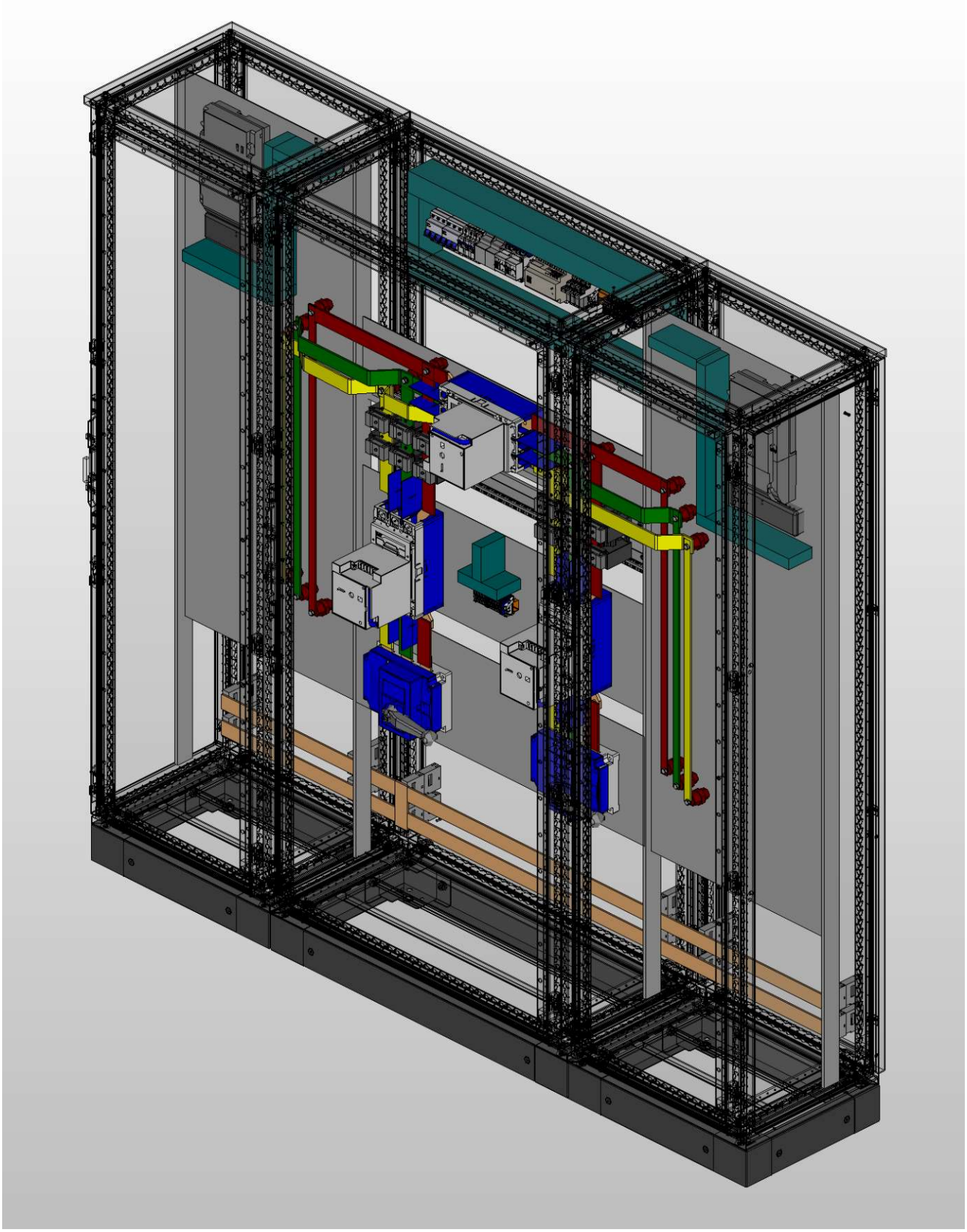

Подп. и дата

Инв. № подл.

Ред.	Листов	№ докум	Подп	Дата

Лист 6

Формат А4

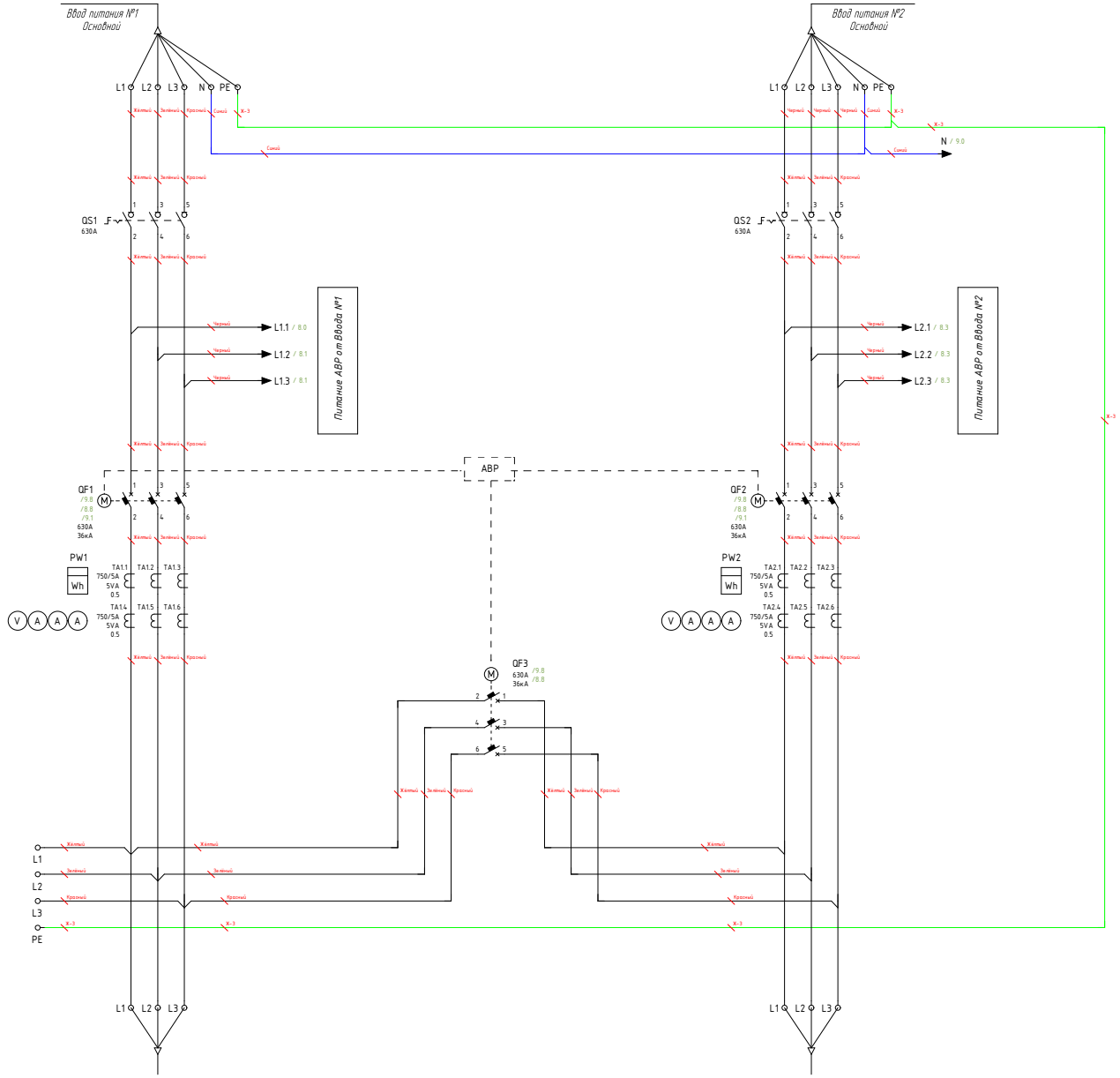

Подп. и дата	
Инв. № дубл.	
Взам. инв. №	
Подп. и дата	
Инв. № подл.	

Изм.	Лист	№ докум.	Подп.	Дата			
Разраб.							
Пров.					Лит.	Лист	Листов
Т.контр.						7	11
Рук.					PIRIS		
Н.контр.							
Утв.							

Формат А2

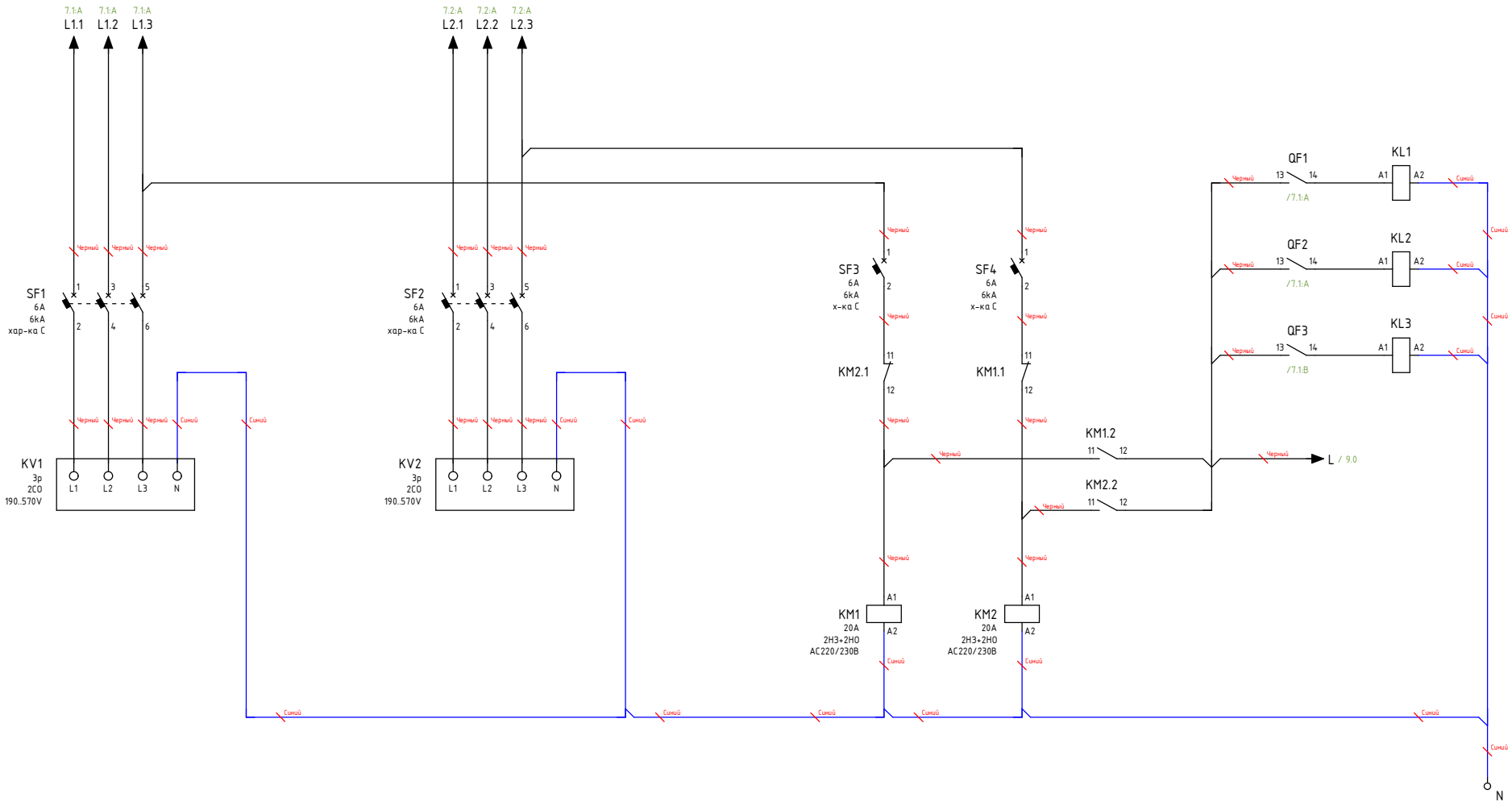

Примечание:
Схема мини-АВР питания цепей управления блока АВР.
Размножение контактов состояния вводных и секционного автоматических выключателей.

Подп. и дата	
Инв. № подл.	

Ред.	Листов	№ докум	Подп	Дата	Лист
					8

Копировал

Формат А3

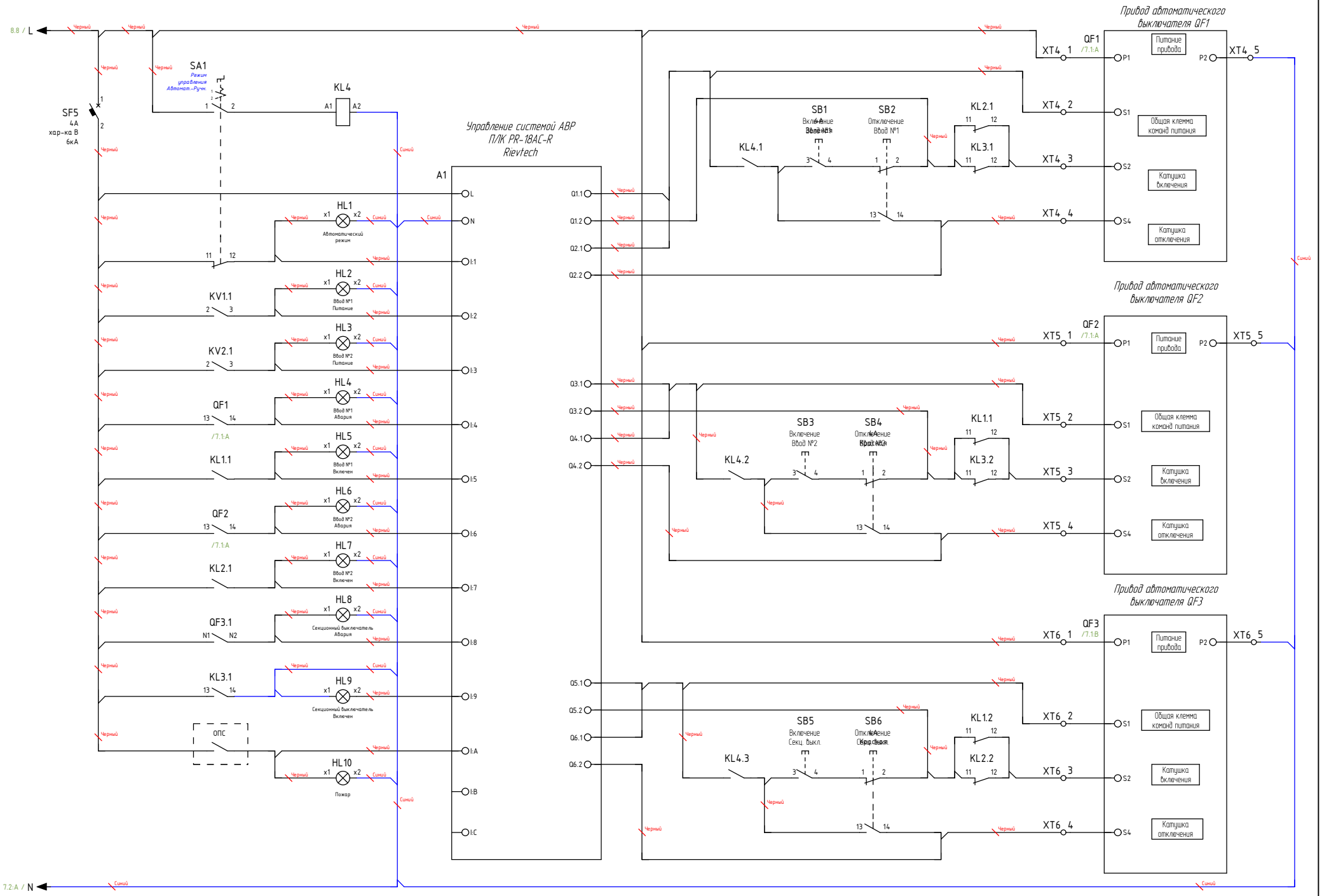

Примечание:
В схеме управления системой АВР на основе моторных приводов автоматических выключателей и программируемого логического контроллера (ПЛК) реализована система блокировки от ошибочного встречного включения вводных и секционного автоматического выключателя

Ред.	Листов	№ докум	Подп	Дата

Лист 9

Подп. и дата

Инв. № подл.

Копировал

Формат А3

Формат	Зона	Поз.	Обозначение	Наименование	Кол	Примечание
			A1	П/К Rievetech PR-18AC-R	1	
			DIN1;DIN2	Несущая шина (DIN), исполнение TS 35/15	2	
			KL1...KL4	PCB реле силовое,2 перекл. конт, 8A, 230V AC, 5mm	4	
			KL1...KL4	RT гнездо с винтовыми зажимами на DIN-рейку, логическая схема 5мм для реле (RT2,RT3,RT4,XT)	4	
			KM1;KM2	Контактор CHINT модульный CHINT NCH8-20/22 20A 2H3+2H0 AC220/230В 50Гц (R)	2	
			KV1;KV2	Реле напряжения РНПП-311М-УХЛ3.1	2	
			N	Шина N "ноль" на DIN-изол ШНИ-8х12-14-Д-С	1	
			PW1;PW2	Счетчик Меркурий 234 ARTM-03 PBR.R, 5(10)A, 3x230/400В, 0,5S,2xRS-485	2	
			PW1;PW2	Коробка испытательная переходная ИК	2	
			QF1...QF3	Автоматический выключатель в литом корпусе CHINT NM8N-630S TM 3P 630A 36кА	3	
			QF1...QF3	Моторный привод CHINT MOD23-M8 AC220-240V/DC220V для NM8N-400/630	3	
			QS1;QS2	Выключатель-разъединитель CHINT NH40-630/3, 3P, 630A, стандартная рукоятка управления	2	
			SF1;SF2	Автоматический выключатель модульный CHINT NXB-63 3P 6A 6кА х-ка С	2	
			SF3;SF4	Автоматический выключатель модульный CHINT NXB-63 1P 6A 6кА х-ка С	2	
			SF5	Автоматический выключатель модульный CHINT NXB-63 1P, 4A, хар-ка В, 6кА	1	
			TA1.1...TA1.6;TA2.1...TA2.6	Трансформатор тока 750/5A 5ВА 0,5S	12	
			TR1	Зажим на DIN-рейку пластиковый 1 винт	11	
			XT4...XT6	Клемма проходная, винтовой зажим, 2 точки подключения, 16 кв.мм, серая	20	
			XT4...XT6	Клемма проходная, винтовой зажим, 2 точки подключения, 16 кв.мм, синяя	5	
			AMP1...AMP3	Амперметр аналоговый 347 750/5A 72x72мм	6	
			HL1	Сигнальная лампа, 100-230VAC, 22мм, IP65,желтая	1	
			HL2;HL3	Сигнальная лампа, 100-230VAC, 22мм, IP65, белая	2	
			HL4;HL6;HL8;HL10	Сигнальная лампа, 100-230VAC, 22мм, IP65, красная	4	
			HL5;HL7;HL9	Сигнальная лампа, 100-230VAC, 22мм, IP65, зеленая	3	
			SA1	Переключатель, 1P, 20A, тип 1-0-2, 1NO на 1_0_2, на дверь, фронт IP65	1	
			SB1;SB3;SB5	Кнопка СР, зеленая, без фиксации, плоская, 1NO, 4A 230V AC15, 22mm, IP65 EMAS	3	
			SB2;SB4;SB6	Кнопка СР, красная, без фиксации, плоская, 1NC, 4A 230V AC15, 22mm, IP65 EMAS	3	
			VOLTM1;VOLTM2	Вольтметр аналоговый 347 500В 72x72мм	2	

Ред.	Листов	№ докум	Подп	Дата
Разраб				
Пров				
Т.контр				
Рук				
Н.контр				
Утв				

Лит	Лист	Листов
	10	11

PIRIS

Подп. и дата

Инв. № дубл

Взам. инв. №

Подп. и дата

Инв. № подл

Копировал

Формат A4

Формат	Зона	Поз.	Обозначение	Наименование	Кол	Примечание
			ENCL1	Корпус напольный ВхШхГ 2000х1000х500 мм однодверн.	1	
			ENCL1BASE	Цоколь 1000 х 500 х 100 мм	1	
			ENCL2;ENCL3	Корпус напольный ВхШхГ 2000х600х500 мм однодверн.	2	
			ENCL2BASE;ENCL3BASE	Цоколь 600 х 500 х 100 мм	2	
			INTRAIL2	Шасси установочн. для устройств	2	
			MOUNT1...MOUNT3;SUPRAIL1;SUPRAIL2	Рейка внутр. для устройств	6	
			SM1	Изолятор SM51 (M8) силовой с болтом	18	
			U1;U2	Держатель для шин 1-pole, for busbar WH: 12x5-30x10 mm	4	
			WD1;WD2	Кабельный канал для монтажной панели, для ширины шкафа 2000 мм, Ш 60 мм, эквивалент RAL 7030	2	
			WD1...WD4	Кабельный канал для монтажной панели, для ширины шкафа 2000 мм, Ш 30 мм, эквивалент RAL 7030	8	
			WD3	Канал кабельный перфорир. (ВхШ: 80х40мм.)	2	
			BUSBINCOME	Шина медная 4х30 (1=467А, 2=698А, 3=898А) 1м=1,07кг	70	м
			BUSBDISTR	Шина медная 4х20 (1=320А, 2=489А, 3=640А)	25	м

Ред.	Листов	№ докум	Подп	Дата
Разраб				
Пров				
Т.контр				
Рук				
Н.контр				
Утв				

Лит	Лист	Листов
	11	11

PIRIS

Подп. и дата

Инв. № дубл

Взам. инв. №

Подп. и дата

Инв. № подл

Копировал

Формат А4