Общество с ограниченной ответственностью "ПИРИС"
(ООО "ПИРИС" ИНН:9703180145)

PIRIS

Конструкторская документация

Вводно-распределительное устройство 80 А, с системой АВР-А и приборами учета

ВРУ-PRS-АВР-А-2-01-80-FERZ

www.piris.ru

Содержание

Лист	Название
1	Титульный лист
2	Содержание
3	ГЧ. Габаритный чертеж
4	ЭМСЕ. Электронная модель сборочной единицы 1
5	ЭМСЕ. Электронная модель сборочной единицы 2
6	ЭЗ. Схема силовая
7	ЭЗ. Схема мини-АВР питания цепей управления блока АВР
8	ЭЗ. Схема управления АВР и индикации
9	Групповая спецификация компонентов
10	Групповая спецификация компонентов

Подп. и дата

Инв. № дубл

Взам. инв. №

Подп. и дата

Инв. № подл

Ред.	Листов	№ докум	Подп	Дата
Разраб				
Пров				
Т.контр				
Рук				
Н.контр				
Утв				

Лит	Лист	Листов
	2	10

PIRIS

Копировал

Формат А4

Вид с дверями

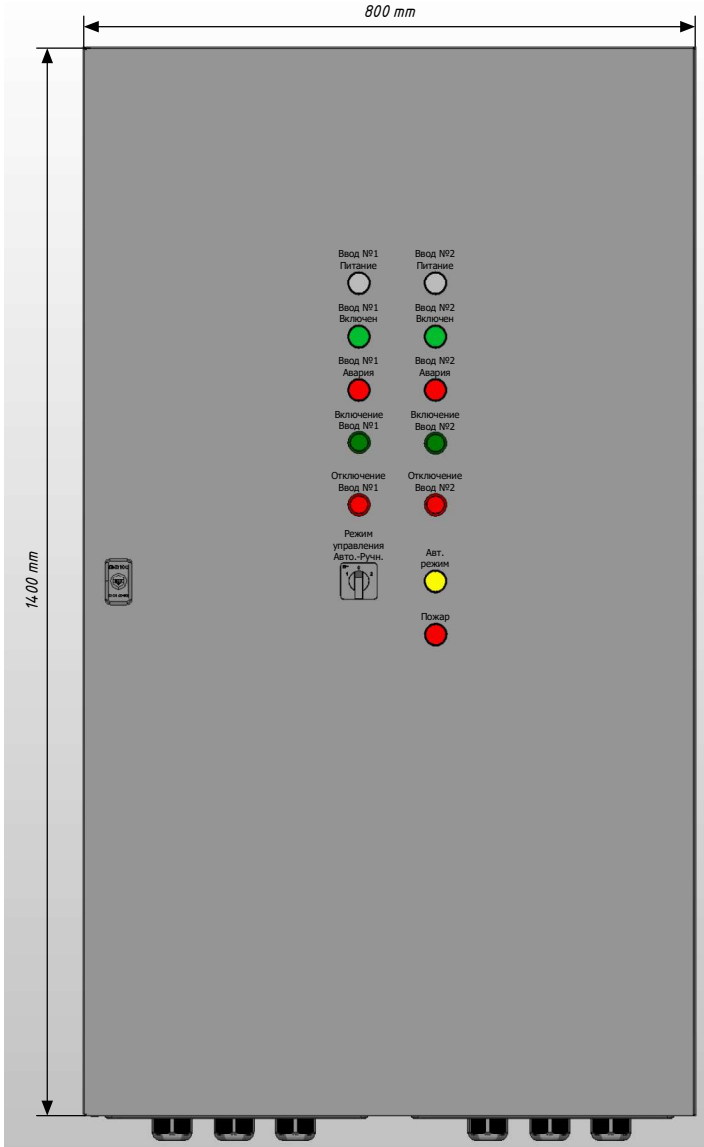

Вид без дверей

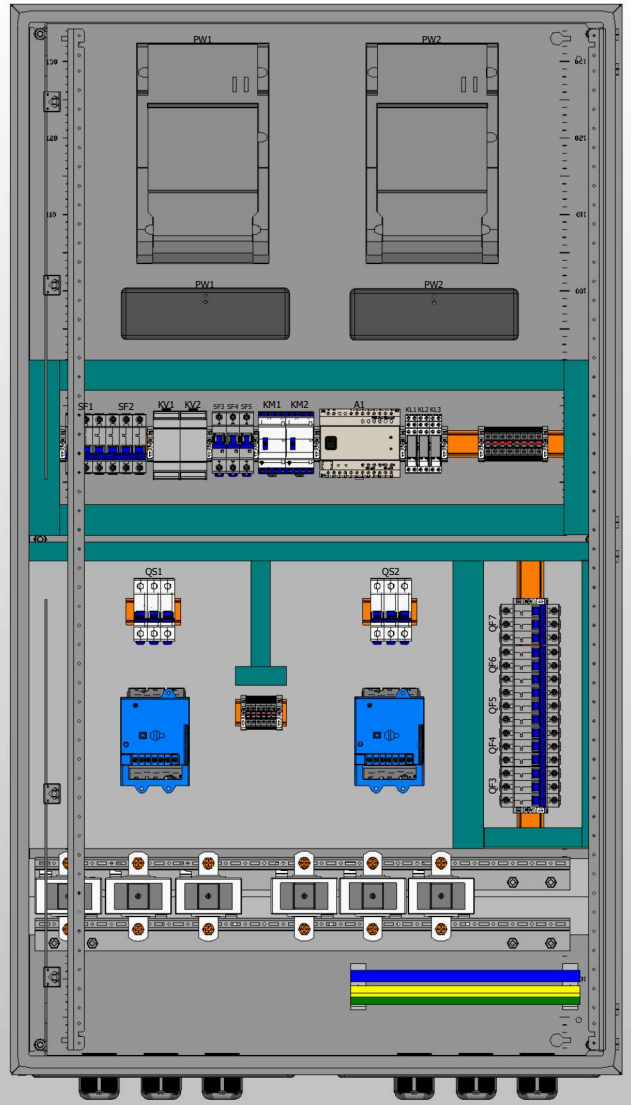

Вид сбоку (слева)

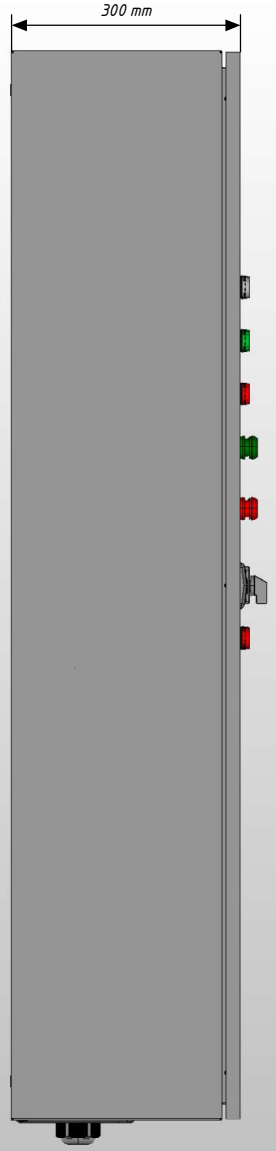

Примечание:

1. *Степень защиты шкафа IP31. (Опционально – степень защиты можно увеличить)*
2. *Цвет RAL 7035.*
3. *Предусмотрен ввод и вывод кабеля снизу.*

Изм.	Лист	№ докум.	Подп.	Дата	Лист
					3

Подп. и дата

Инв. № подл.

Копировал

Формат А3

Вид с дверью

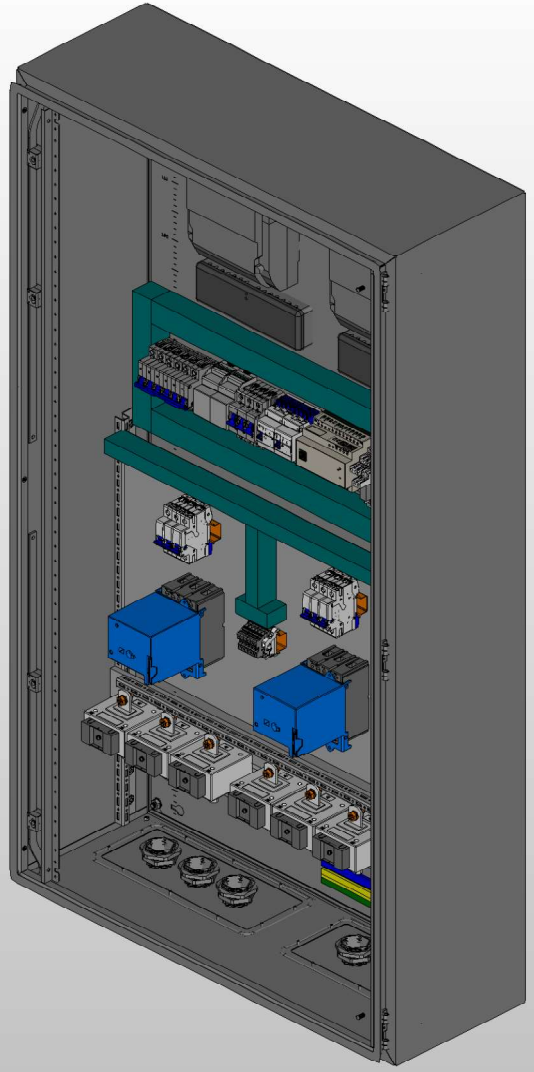

Вид без двери

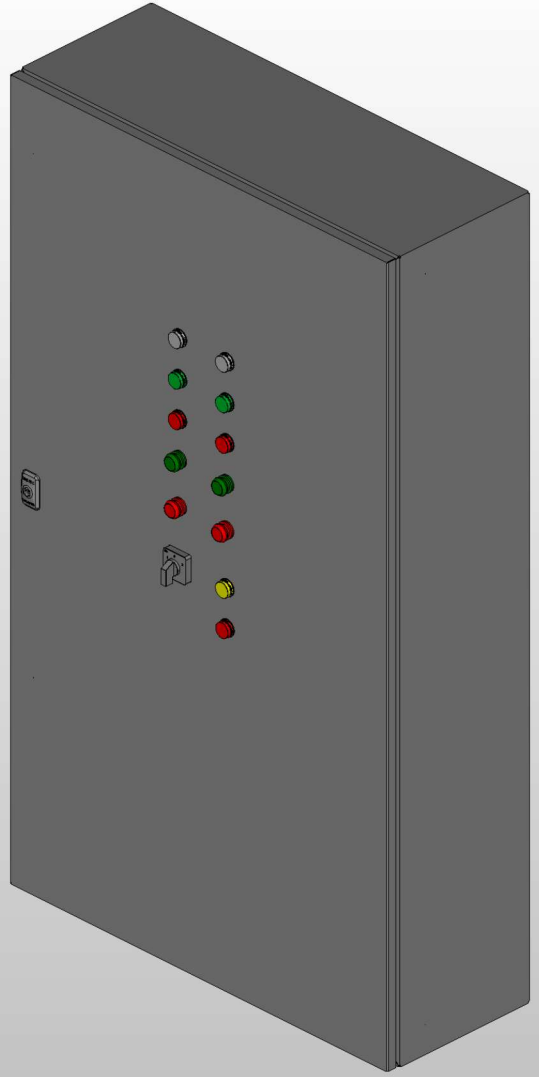

Дверь (внутренняя сторона)

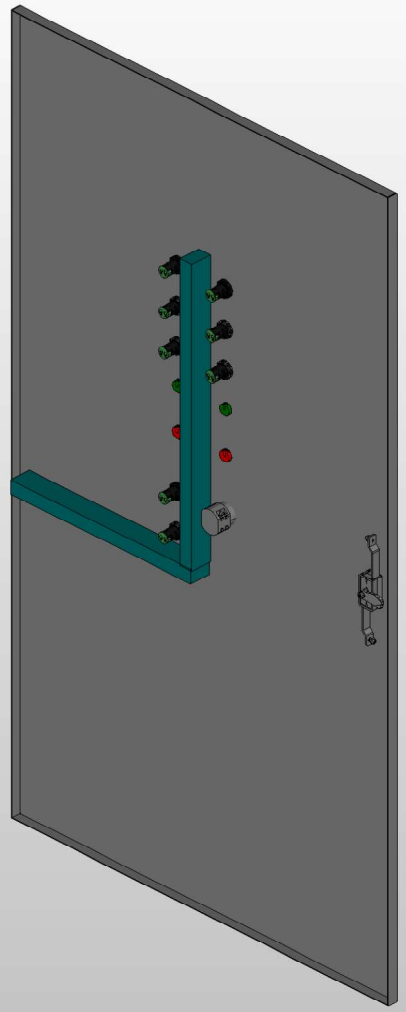

Ред	Листов	№ докум	Подп	Дата

Лист 4

Подп. и дата

Инв. № подл.

Копировал

Формат А3

Вид с дверью

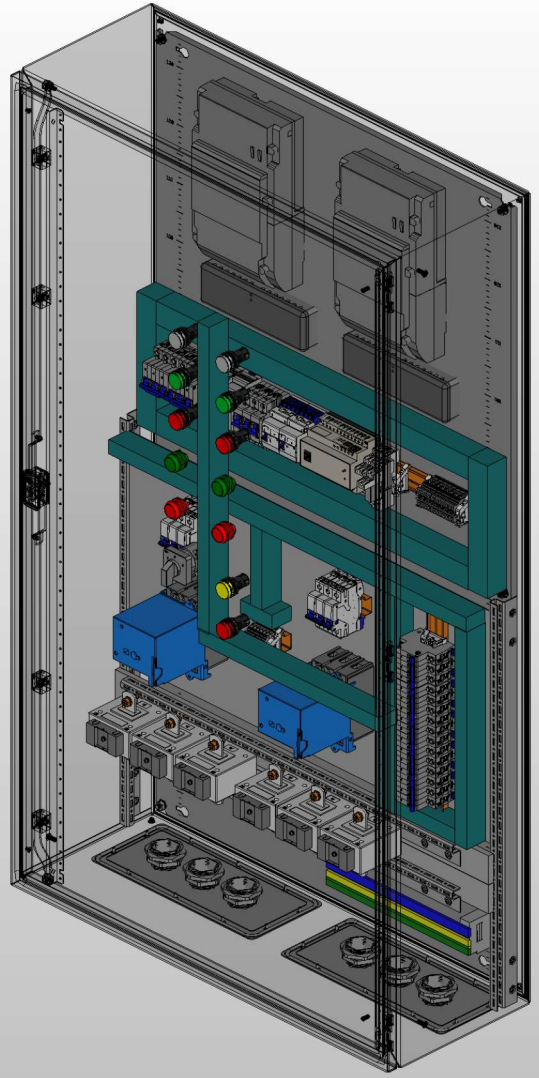

Вид без двери

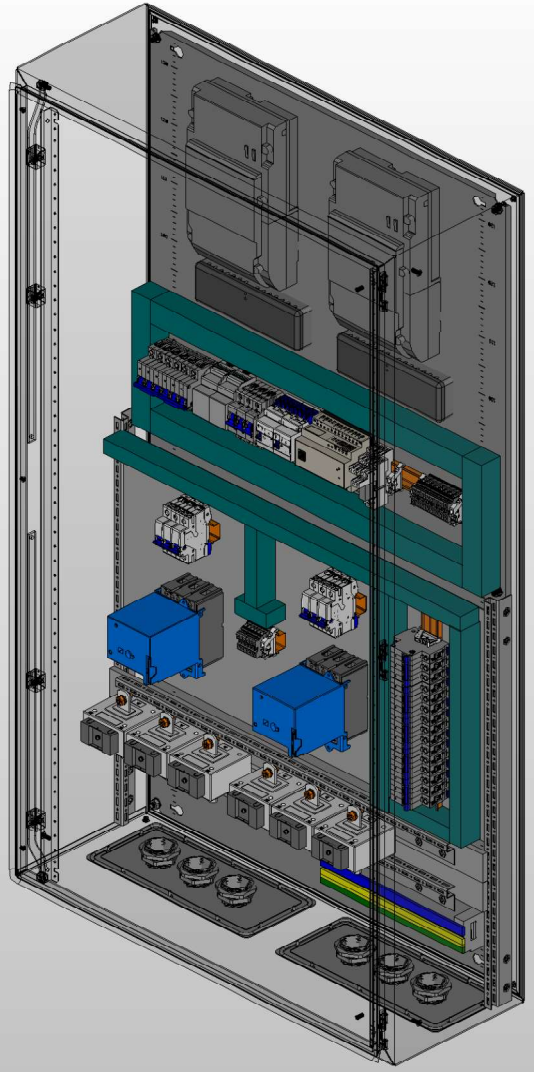

Вид сбоку (слева)

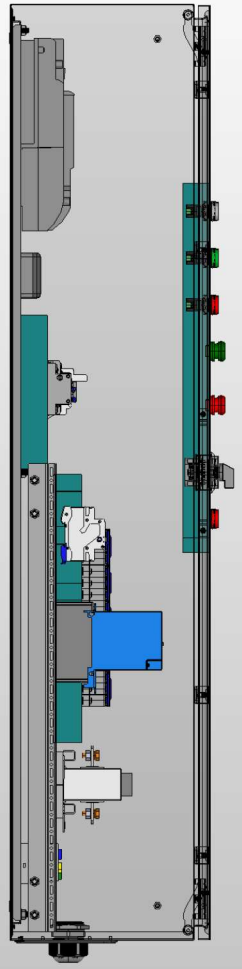

Ред	Листов	№ докум	Подп	Дата

Лист 5

Подп. и дата

Инв. № подл.

Копировал

Формат А3

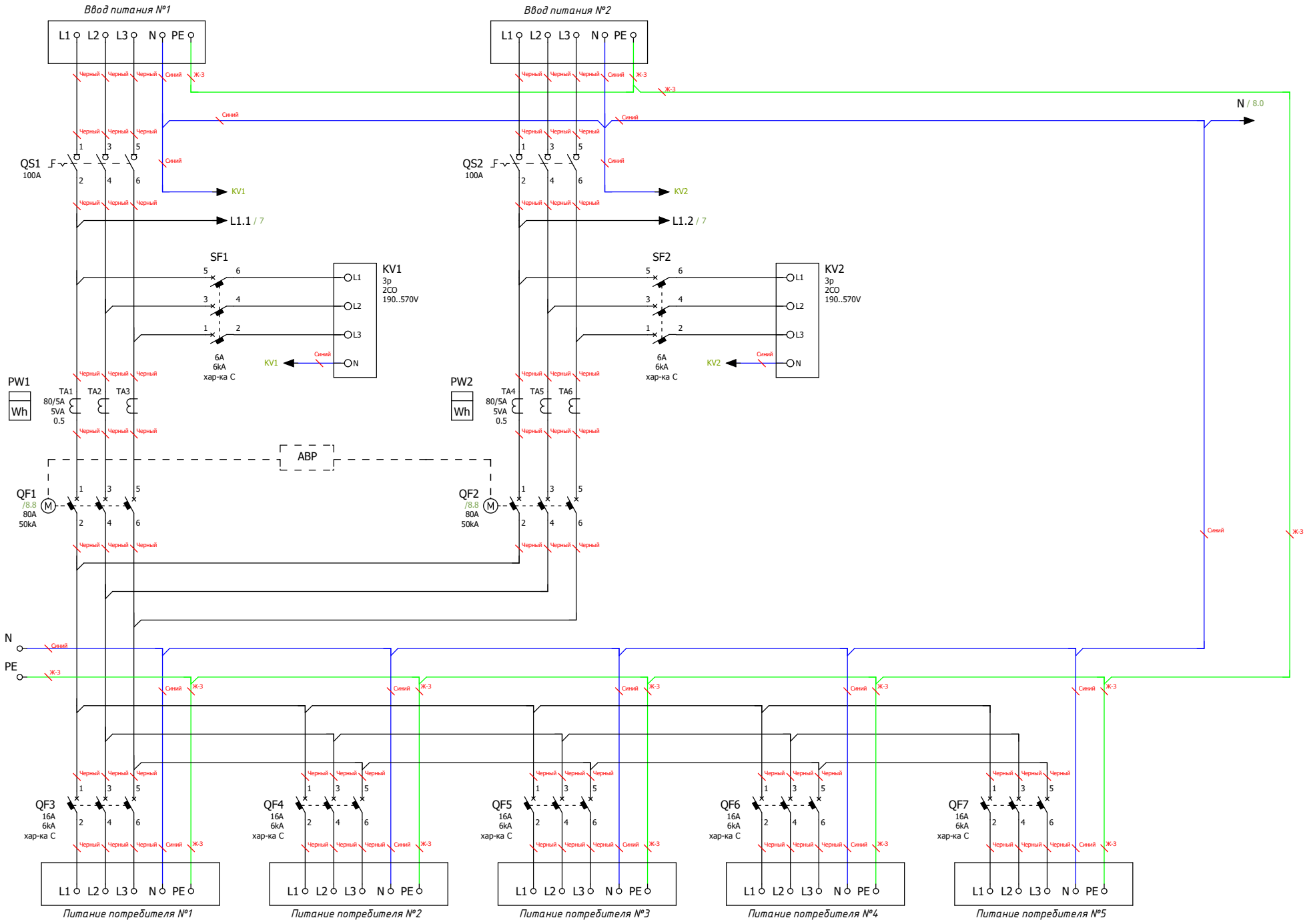

Изм.	Лист	№ докум.	Подп.	Дата

Подп. и дата

Инв. № подл.

Лист 6

Копировал

Формат А3

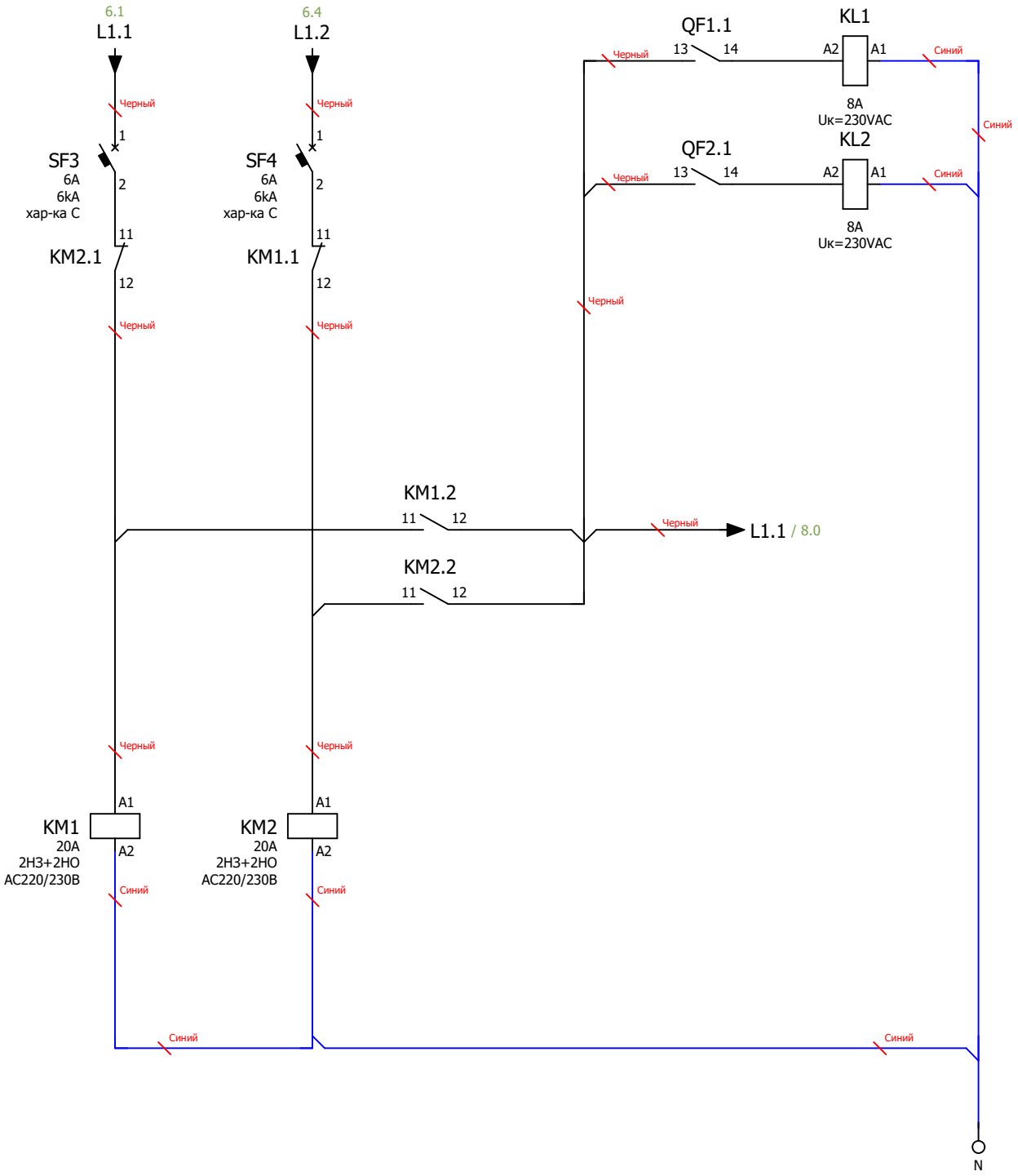

Примечание:
Схема мини-АВР питания цепей управления блока АВР.
Размножение контактов состояния вводных автоматических выключателей.

Подп. и дата	
Инв. № подл.	

Ред.	Листов	№ докум	Подп	Дата	Лист 7

Формат А4

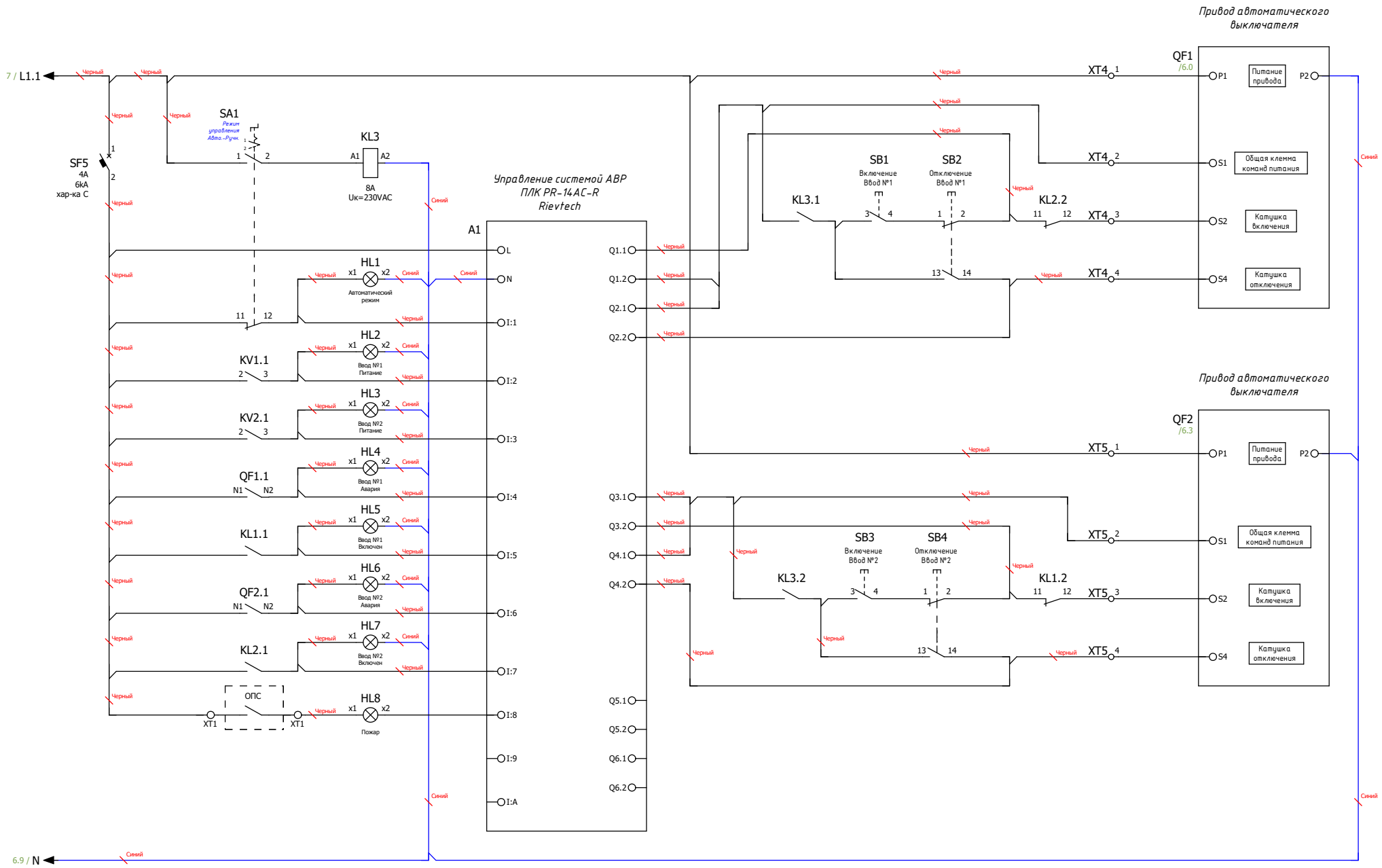

Примечание:
Схема управления системой АВР на основе моторных приводов автоматических выключателей и программируемого логического контроллера (ПЛК)

Изм.	Лист	№ докум.	Подп.	Дата

Подп. и дата

Инв. № подл.

Лист 8

Копировал

Формат А3

Формат	Зона	Поз.	Обозначение	Наименование	Кол	Примечание
			A1	Микро ПЛК Rievetech PR-14AC-R , 10 DI, 4 DO(R 10A), AC 110-240V	1	
			KL1...KL3	PCB реле силовое,2 перекл. конт, 8A, 230V AC, 5mm	3	
			KL1...KL3	RT гнездо с винтовыми зажимами на DIN-рейку, логическая схема 5мм для реле (RT2,RT3,RT4,XT)	3	
			KM1;KM2	Контактор CHINT модульный CHINT NCH8-20/22 20A 2НЗ+2НО AC220/230В 50Гц (R)	2	
			KV1;KV2	Реле напряжения РНПП-311М-УХЛ3.1	2	
			PW1;PW2	Счетчик Меркурий 234 ARTM-03 PBR.R, 5(10)A, 3x230/400В, 0,5S,2xRS-485	2	
			PW1;PW2	Коробка испытательная переходная ИК	2	
			QF1;QF2	Автоматический выключатель Dr.Ferz в литом корпусе CNSX-N-100-TM-D 80A 50кА регулир. TM-D расцеп.	2	
			QF1;QF2	Моторный привод DR.FERZ CNSX-EMM 100/250 AC230V для CNSX 100-250	2	
			QF3...QF7	Модульный автоматический выключатель Dr. Ferz серии FMB 3P 16A 6kA хар-ка C	5	
			QS1;QS2	Выключатель нагрузки модульный CHINT NH4 3P 100A	2	
			SF1;SF2	Модульный автоматический выключатель Dr. Ferz серии FMB 3P 6A 6kA хар-ка C	2	
			SF3;SF4	Автоматический выключатель модульный Dr.Ferz FMB-C 6kA 1P 6A х-ка C	2	
			SF5	Автоматический выключатель модульный Dr.Ferz FMB-C 6kA 1P 4A х-ка C	1	
			TA1...TA6	Измерительный трансформатор тока ТТК-А-80/5А-5ВА-0,5-УХЛ3-КЭАЗ	6	
			XT4;XT5	Клемма проходная, винтовой зажим, 2 точки подключения, 16 кв.мм, серая	8	
			HL1	Сигнальная лампа, 100-230VAC, 22мм, IP65,желтая	1	
			HL2;HL3	Сигнальная лампа, 100-230VAC, 22мм, IP65, белая	2	
			HL4;HL6;HL8	Сигнальная лампа, 100-230VAC, 22мм, IP65, красная	3	
			HL5;HL7	Сигнальная лампа, 100-230VAC, 22мм, IP65, зеленая	2	
			SA1	Переключатель, 1P, 20A, тип 1-0-2, 1NO на 1_0__2, на дверь, фронт IP65	1	
			SB1;SB3	Кнопка СР, зеленая, без фиксации, плоская, 1NO, 4A 230V AC15, 22mm, IP65 EMAS	2	
			SB2;SB4	Кнопка СР, красная, без фиксации, плоская, 1NC, 4A 230V AC15, 22mm, IP65 EMAS	2	
			CG1	Зажим кабельный с контргайкой (сальник), IP68, PG48, д.34 - 43мм	6	
			DIN1	Несущая шина (DIN), исполнение TS 35/15	5	
			ENC1	Корпус навесной ST с М/П ВхШхГ 1400x800x300 мм, IP66	1	
			INTRAIL1	Рейка внутр. для устройств	2	
			INTRL1;RAIL1;U1	Рейка внутр. для устройств	4	
			TR1	Зажим на DIN-рейку пластиковый 1 винт	13	

Подп. и дата

Инв. № дубл

Взам. инв. №

Подп. и дата

Инв. № подл

Ред.	Листов	№ докум	Подп	Дата
Разраб				
Пров				
Т.контр				
Рук				
Н.контр				
Утв				

Лит	Лист	Листов
	9	10

PIRIS

Копировал

Формат А4

Формат	Зона	Поз.	Обозначение	Наименование	Кол	Примечание
			WD1;WD2	Перфокороб, 40 X 40 MM (ГхШ), L=2000MM, RAL 7030 СЕРЫЙ	5	
			WD2	Перфокороб, 40 X 25 MM (ГхШ), L=2000MM, RAL 7030 СЕРЫЙ	7	
			XT1	Проходная клемма, Винтовое соединение, 4 mm², 750 V, 32 A, Серая	6	
			BS_SP1	Держатель для шин 1-pole, for busbar WH: 12x5-30x10 mm	2	
			N;PE	Шина медная, WH: 15x5 mm, L: 2400 mm	3	м

Подп. и дата

Инв. № дубл

Взам. инв. №

Подп. и дата

Инв. № подл

Ред.	Листов	№ докум	Подп	Дата
Разраб				
Пров				
Т.контр				
Рук				
Н.контр				
Утв				

Лит	Лист	Листов
	10	10

PIRIS

Копировал

Формат А4