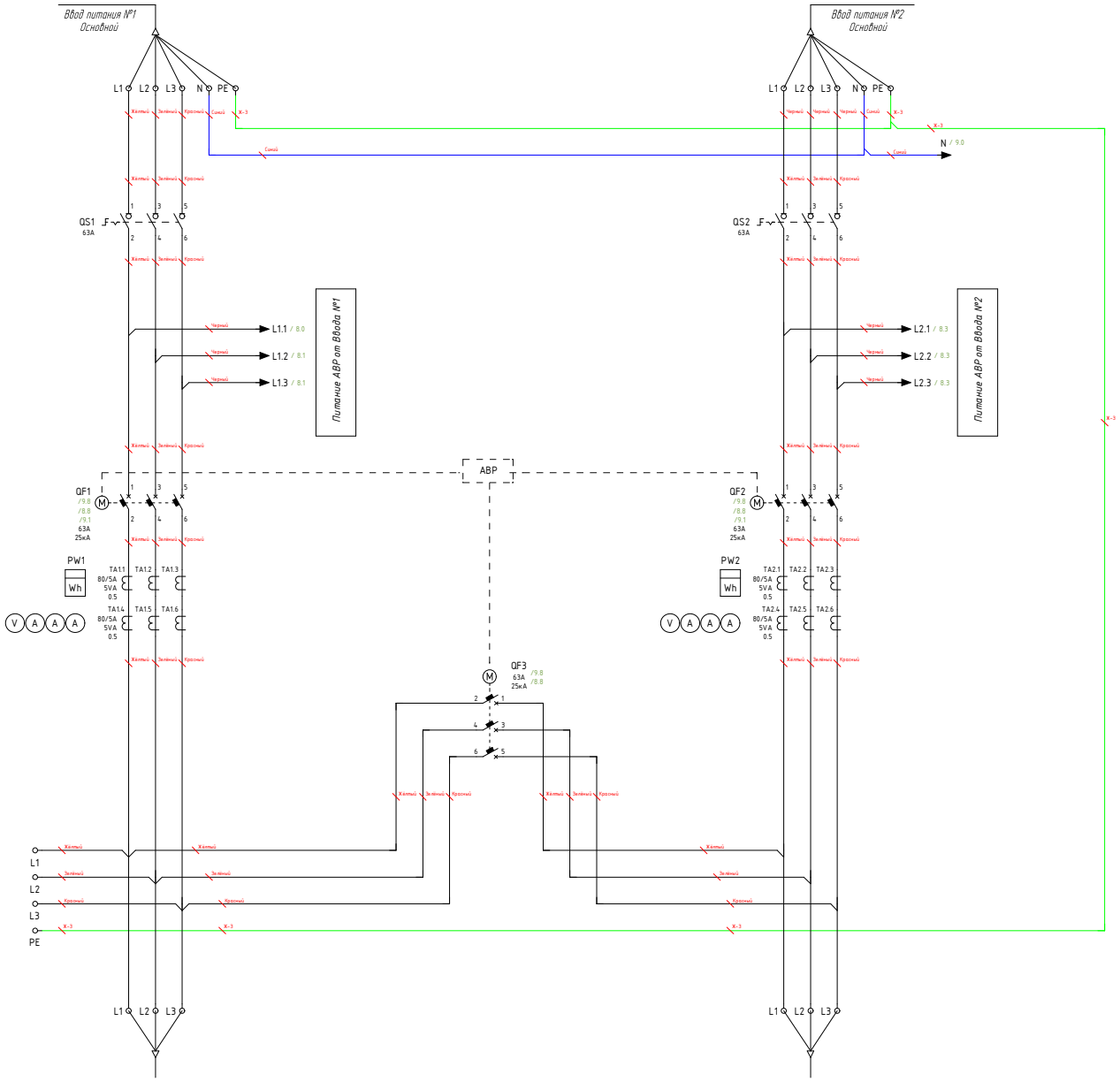

Подп. и дата
Инв. № дубл.
Взам. инв. №
Подп. и дата
Инв. № подл.

Изм.	Лист	№ докум.	Подп.	Дата
Разраб.				
Пров.				
Т.контр.				
Рук.				
Н.контр.				
Утв.				

Лит.	Лист	Листов

PIRIS

Формат А2

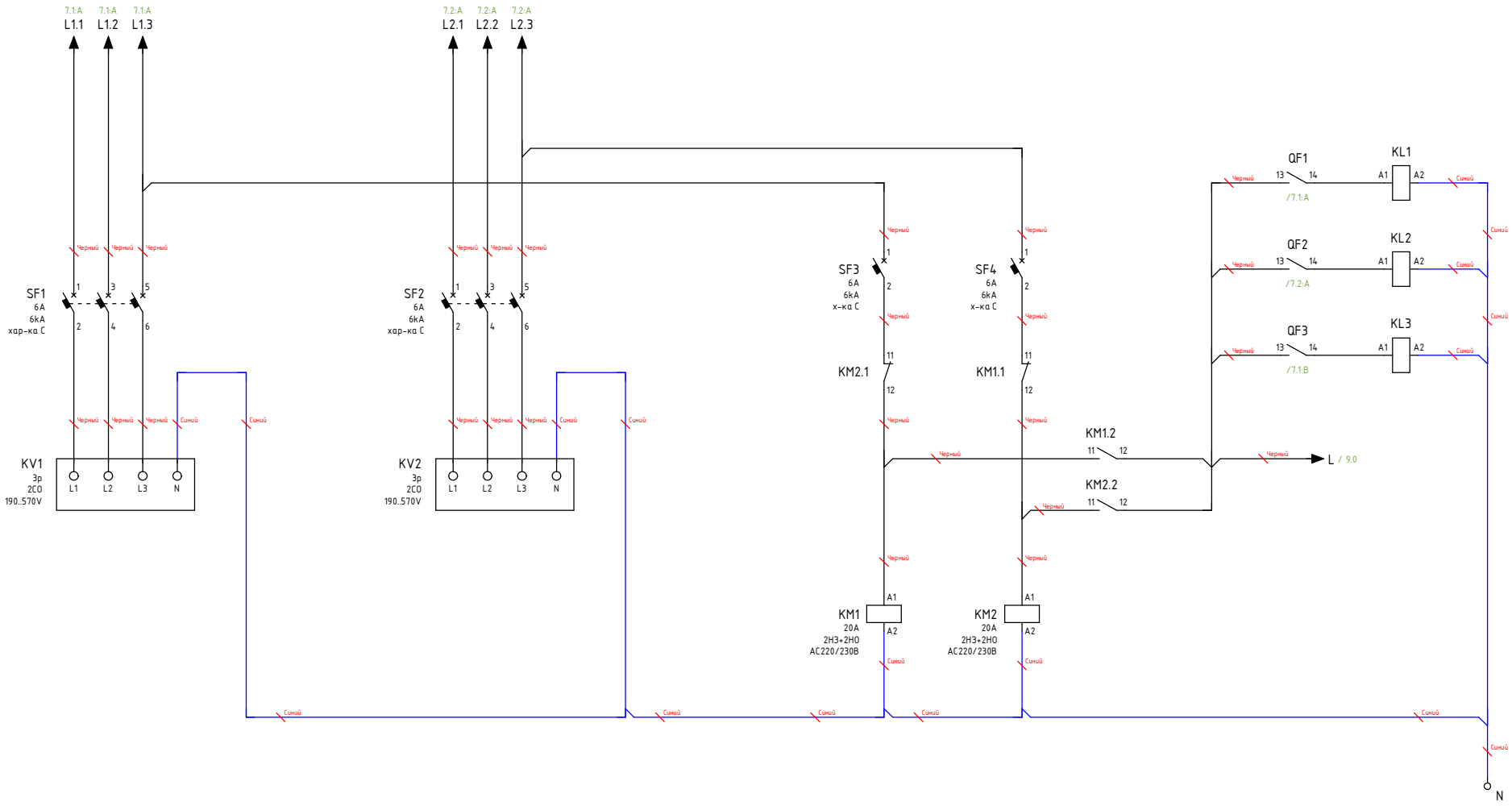

Примечание:
Схема мини-АВР питания цепей управления блока АВР.
Размножение контактов состояния вводных и секционного автоматических выключателей.

Подп. и дата	
Инв. № подл.	

Ред.	Листов	№ докум	Подп	Дата	Лист

Копировал

Формат А3

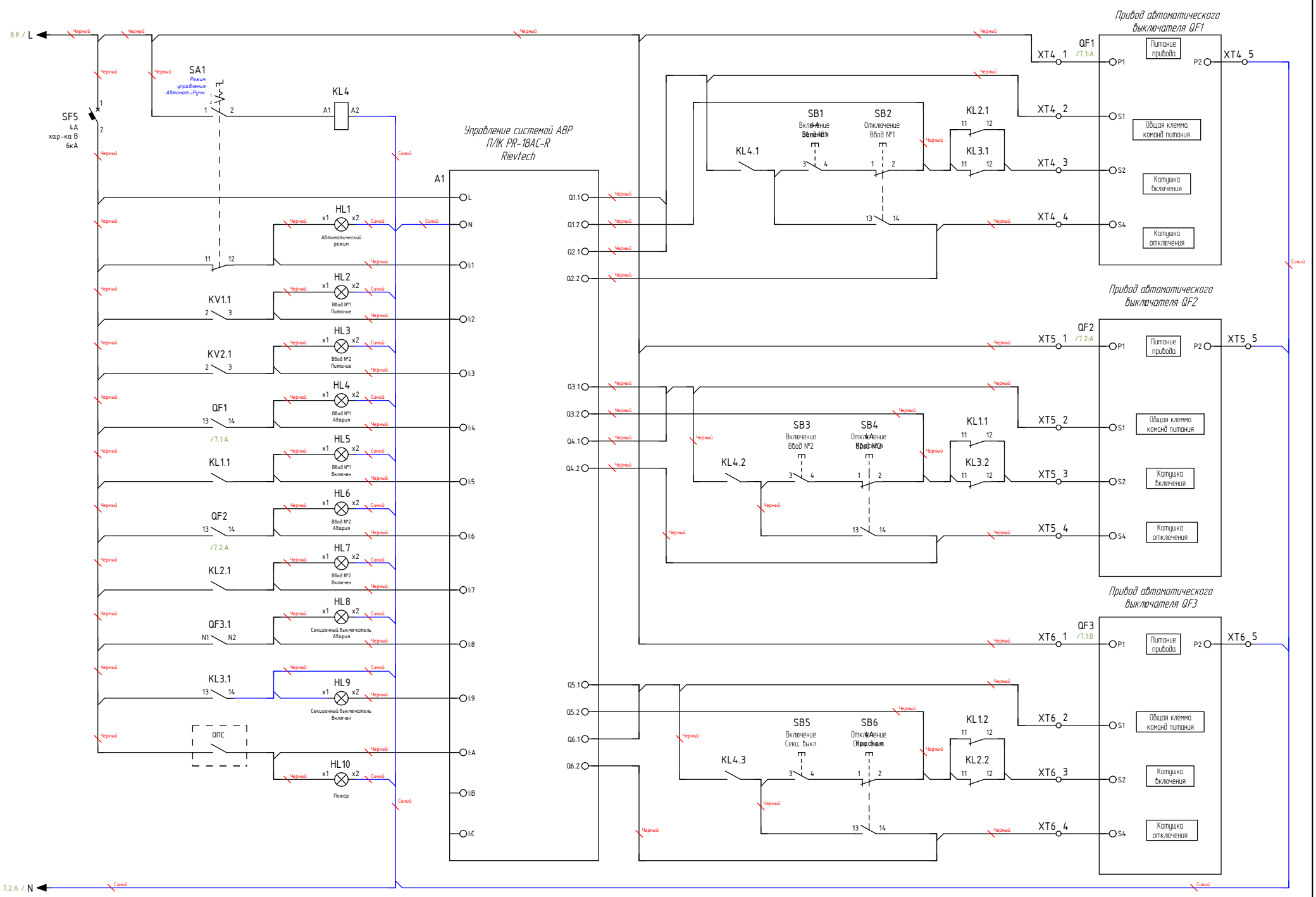

Примечание:
В схеме управления системой АВР на основе моторных приводов автоматических выключателей и программируемого логического контроллера (ПЛК) реализована система блокировки от ошибочного встречного включения вводных и секционного автоматического выключателя

Ред.	Листов	№ докум	Подп	Дата	Лист

Подп. и дата

Инв. № подл.

Копировал

Формат А3