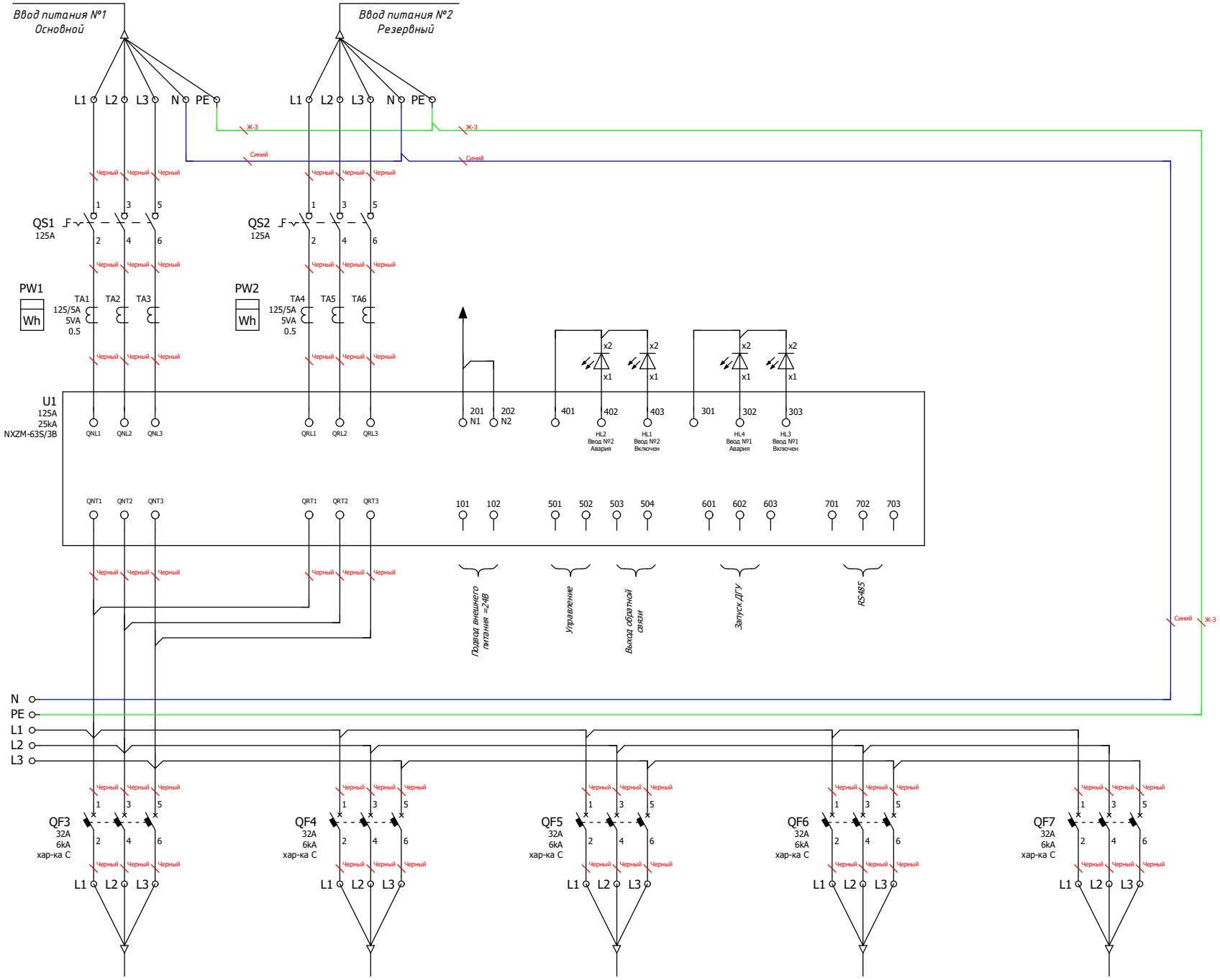


Примечание:

1. Тип заземления согласовывается по запросу.
3. Схема управления системой АВР на основе моноблока NXZM CHINT.

| Изм. | Лист | № докум. | Подп. | Дата |
|---|---|---|---|---|

Подп. и дата

Инв. № подл.

Лист

Копировал

Формат А3