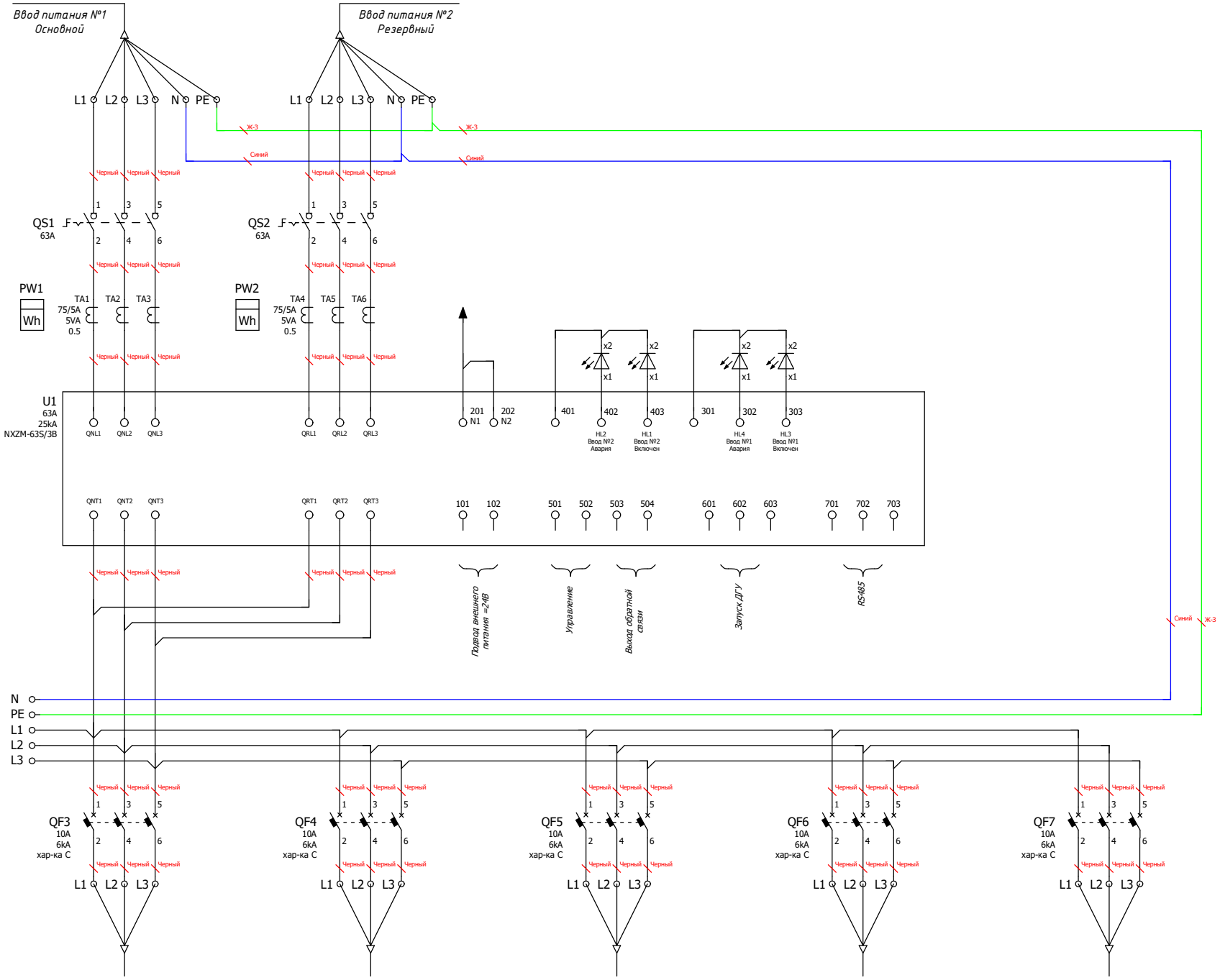

Примечание:

1. Тип заземления согласовывается по запросу.
3. Схема управления системой АВР на основе моноблока NXZM CHINT.

Изм.	Лист	№ докум.	Подп.	Дата

Лист

Подп. и дата

Инв. № подл.

Копировал

Формат А3