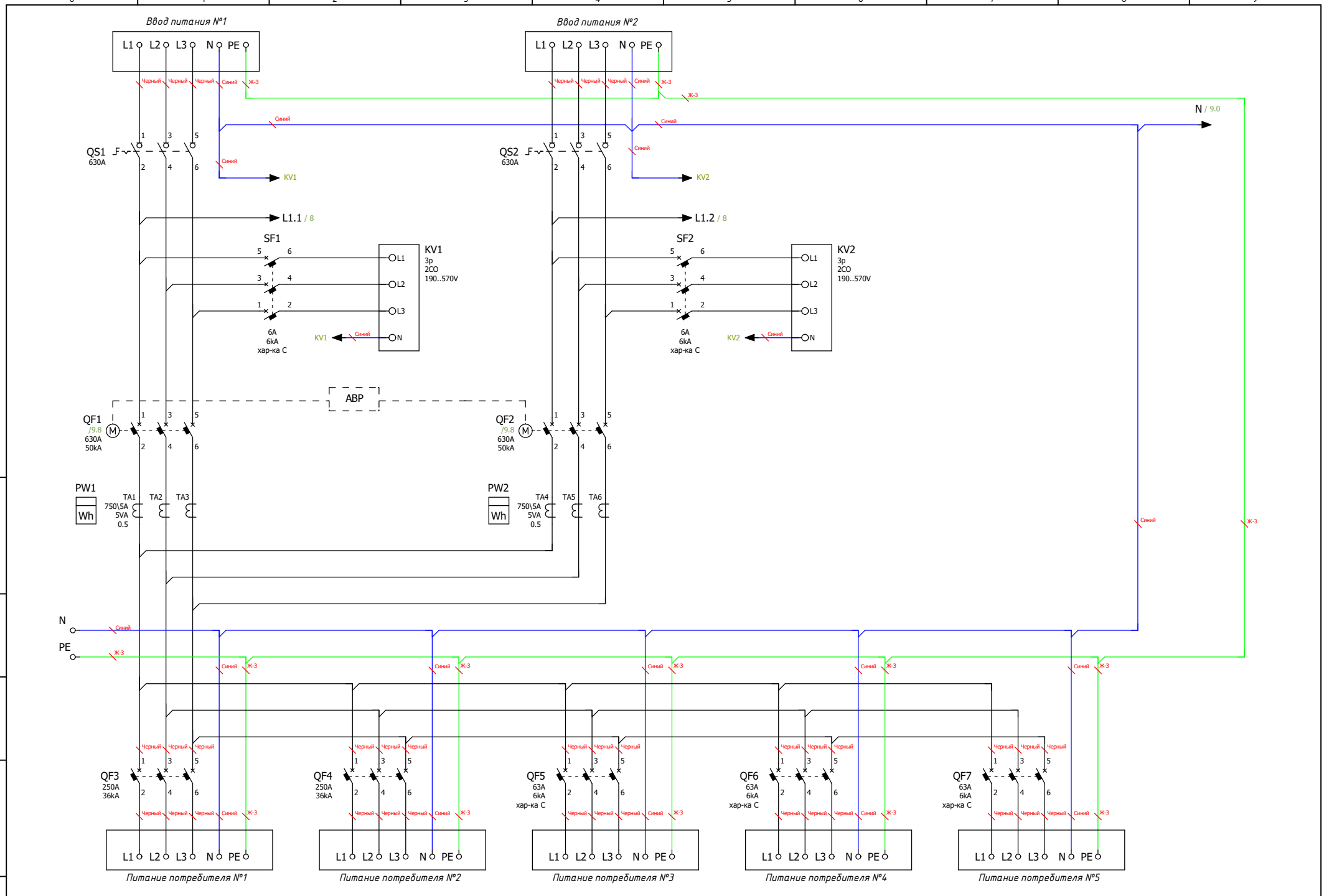

Подп. и дата

Инв. № подл.

Изм.	Лист	№ докум.	Подп.	Дата

Лист

Копировал

Формат А3

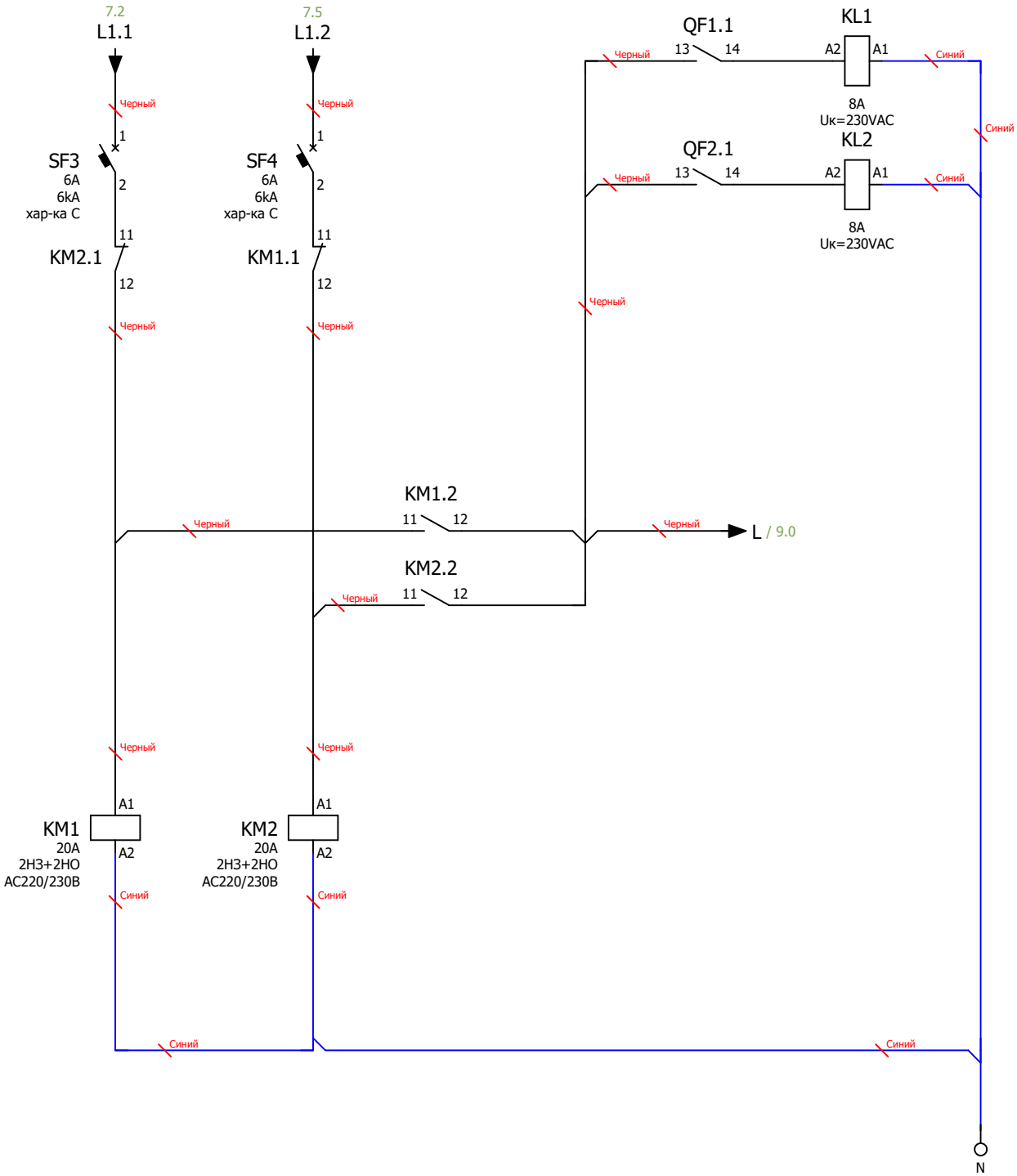

Примечание:
Схема мини-АВР питания цепей управления блока АВР.
Размножение контактов состояния вводных автоматических выключателей.

Подп. и дата	
Инв. № подл.	

Ред.	Листов	№ докум	Подп	Дата	Лист

Формат А4

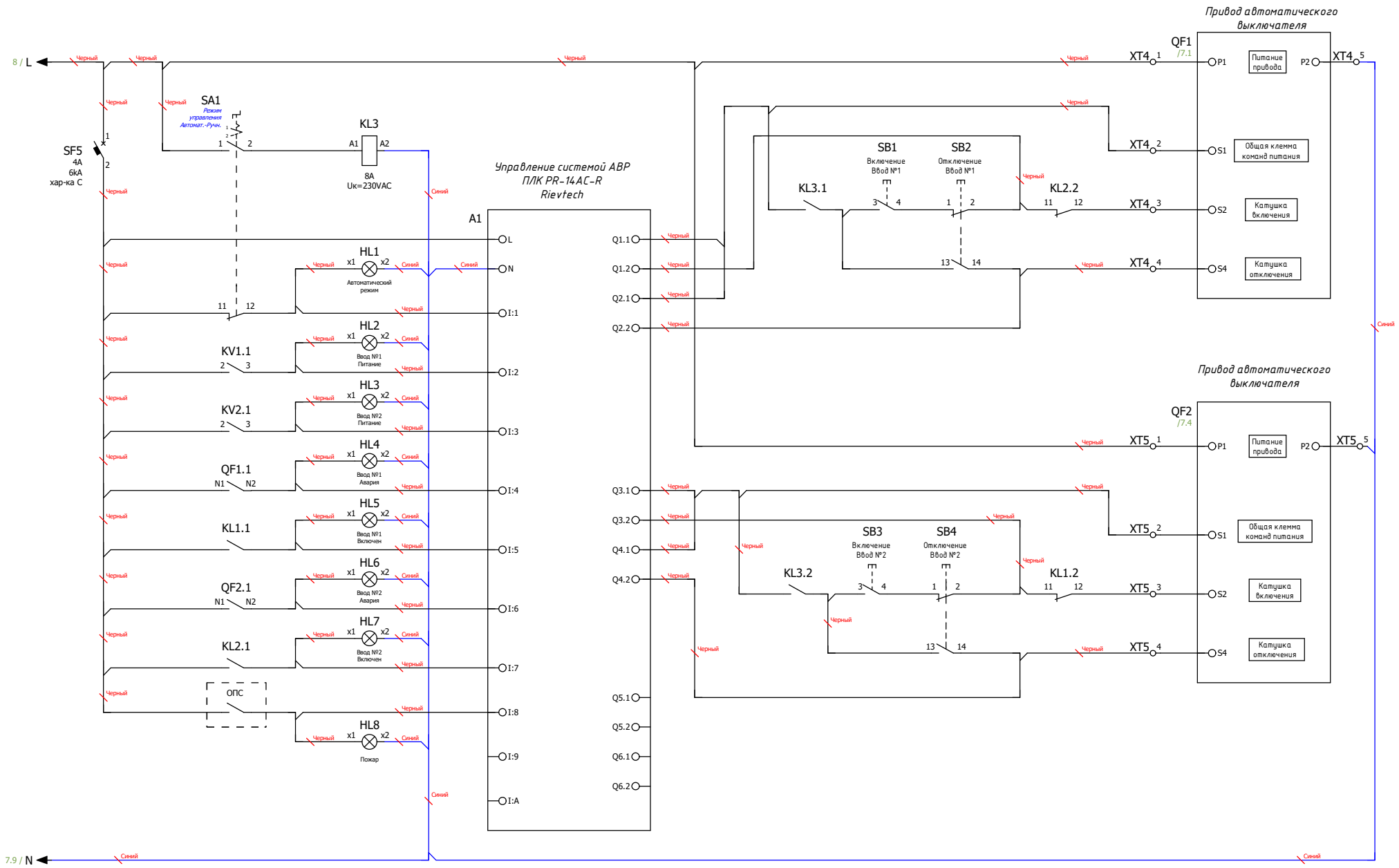

Примечание:
Схема управления системой АВР на основе моторных приводов автоматических выключателей и программируемого логического контроллера (ПЛК)

Изм.	Лист	№ докум.	Подп.	Дата

Подп. и дата

Инв. № подл.

Лист

Копировал

Формат А3